VALLOX

Модель
Vallox 096 MV
Vallox 110 MV
Vallox 145 MV

Тип
A3722
A3702
A3712-1

Документ
D8550

Действителен с
15.10.2021

Обновлен
12.01.2022

РУКОВОДСТВО

Vallox 096MV Vallox 110MV Vallox 145MV

Руководство

Вентиляционные установки

СОДЕРЖАНИЕ

Vallox 096 MV Vallox 110 MV Vallox 145 MV

ВВЕДЕНИЕ 2

Безопасность 3
Монтаж 3
Гарантия 3
Целевое назначение 3
Утилизация вентиляционной установки 3
Предупредительные знаки, которые используются в инструкциях 4
Различия между моделями 4
Варианты монтажа 4
Описание системы 4
Управление работой вентиляционной установки 5
Варианты управления вентиляционной установкой 5
Напоминание о замене фильтров 5
Настройка вентиляционной установки без использования пульта управления MyVallox Control 5
Подключение вентиляционной установки к облачному сервису 5
Основные детали 6
Vallox 096 MV, Vallox 110 MV и Vallox 145 MV 6

МОНТАЖ 7

Vallox 096 MV, Vallox 110 MV, and Vallox 145 MV 7
Монтаж на стене 7
Монтаж на потолке 7
Крепление потолочной монтажной пластины 7
Крепление вентиляционной установки к потолочной монтажной пластине 8
Пластина, проходящая через чердачное перекрытие 8
Vallox 145 MV 9
Монтаж на основание 9
Измерение и настройка потоков воздуха в вентиляционной установке 9
Удаление конденсата 10
Схема с указанием габаритов оборудования и свободного пространства, которое требуется для монтажа гидрозатвора Vallox Silent Klick 10
Свободное пространство, необходимое при использовании альтернативного метода установки гидрозатвора Vallox Silent Klick (с применением поворотного элемента) 10
Vallox 096 MV, Vallox 110 MV, and Vallox 145 MV 10
Размеры и выходные участки каналов 11
Vallox 096 MV 11
Vallox 110 MV 12
Vallox 145 MV 13

ОБСЛУЖИВАНИЕ 14

Перед началом технического обслуживания 14
Замена фильтров 14
Чистка рекуператора тепла 15
Водный конденсат 15
Очистка вентиляторов 16
Очистка приточного вентилятора 16
Очистка вытяжного вентилятора 18

ТЕХНИЧЕСКИЕ ХАРАКТЕРИСТИКИ 19

Внутреннее электрическое соединение 22
Vallox 096 MV 22
Vallox 110 MV и Vallox 145 MV 23
Внешнее электрическое соединение 24
Внешнее электрическое подключение для управления туннельным радиатором MLV 25
Работа канального радиатора 26
Рабочая карта канального радиатора 27
В канале наружного воздуха 27
В канале приточного воздуха 27
Изображение в разобранном виде и список запчастей 28
Vallox 096 MV 28
Vallox 110 MV 29
Vallox 145 MV 30
Сертификат соответствия 31

ПРИМЕЧАНИЕ
Вы можете зарегистрировать вашу вентиляционную установку Vallox MV с помощью сервиса MyVallox Cloud и войти в систему MyVallox на сайте www.myvallox.com, используя свою учетную запись.

БЕЗОПАСНОСТЬ

Для обеспечения безопасного и надлежащего обращения необходимо знать основные правила техники безопасности и целевое назначение вентиляционной системы. Прочитайте настоящее руководство перед эксплуатацией вентиляционной системы. Обращайтесь к руководству для дальнейшего получения справочной информации. В случае потери руководства его можно загрузить с нашего сайта.

Данное руководство содержит всю информацию, необходимую для безопасной эксплуатации системы. Все лица, эксплуатирующие и обслуживающие вентиляционную систему, должны соблюдать инструкции, содержащиеся в данном руководстве. Кроме того, необходимо соблюдать все местные правила техники безопасности.

Монтаж

Монтаж и настройка должны выполняться только квалифицированными специалистами. Электрический монтаж и соединения должны выполняться только электриком и в соответствии с местными нормами.

ПРИМЕЧАНИЕ
Для получения дополнительной информации посетите сайт www.vallox.com

ПРЕДУПРЕЖДЕНИЕ
Установка не предназначена для использования детьми младше 8 лет или лицами с ограниченными сенсорными, физическими или умственными способностями, или лицами с недостаточными знаниями или опытом, что может сказаться на безопасности работы установки.

Такие лица могут использовать устройство под присмотром или с соблюдением инструкций лица, которое отвечает за их безопасность.

Дети должны постоянно находиться под присмотром – нельзя позволять им играть с установкой.

ГАРАНТИЯ

Гарантия и обязанности не покрывают ущерб, причиненный в результате следующих действий:

- Использование вентиляционной системы или пульта управления не по назначению
- Неправильный или несоответствующий монтаж, настройка или эксплуатация
- Игнорирование инструкций по транспортировке, монтажу, эксплуатации или обслуживанию
- Модификации в конструкции или электронике или изменения, произведенные в программном обеспечении

ЦЕЛЕВОЕ НАЗНАЧЕНИЕ

Все вентиляционные установки Vallox предназначены для обеспечения надлежащей и постоянной вентиляции, а также для устранения угрозы для здоровья и содержания конструкций в хорошем состоянии.

ВАЖНО
Чтобы гарантировать, что воздух в помещении не представляет опасности для здоровья, а также является оптимальным для конструкций помещения, вентиляция должна работать бесперебойно. Рекомендуется, чтобы вентиляция оставалась включенной также и во время длительных выходных. Таким образом, в помещении будет сохраняться свежий воздух, а также будет исключена конденсация влаги в вентиляционных каналах и конструкциях. Это также снижает риск повреждения от влаги.

УТИЛИЗАЦИЯ ВЕНТИЛЯЦИОННОЙ УСТАНОВКИ

Электронные устройства нельзя выбрасывать вместе с бытовыми отходами. При утилизации данного изделия необходимо соблюдать соответствующие правила безопасности и охраны окружающей среды.

© Vallox Oy – Все права защищены

ПРЕДУПРЕДИТЕЛЬНЫЕ ЗНАКИ, КОТОРЫЕ ИСПОЛЬЗУЮТСЯ В ИНСТРУКЦИЯХ

ОПАСНОСТЬ
Указывает на опасную ситуацию, которая, если ее не предотвратить, приведет к получению серьезных травм или гибели.

ПРЕДУПРЕЖДЕНИЕ
Указывает на опасную ситуацию, которая, если ее не предотвратить, может привести к получению серьезных травм или гибели.

ВНИМАНИЕ
Указывает на опасную ситуацию, которая, если ее не предотвратить, может привести к получению травм легкой или средней степени тяжести.

ВАЖНО
Указывает на опасную ситуацию, которая, если ее не предотвратить, может привести к повреждению имущества или потере данных.

ПРИМЕЧАНИЕ
Указывает на важную информацию об изделии.

Рекомендация
Предоставляет дополнительную информацию об эксплуатации изделия и его преимуществах по сравнению с другими моделями оборудования.

РАЗЛИЧИЯ МЕЖДУ МОДЕЛЯМИ

- Мощность
- Размер и масса
- Модель Vallox 096 MV не оснащена дополнительным нагревателем. Модели Vallox 110 MV и Vallox 145 MV оснащены дополнительным нагревателем.
- В модели Vallox 096 MV в нижней части рекуператора имеется уплотнительная лента. В других моделях под рекуператором предусмотрена отдельная уплотнительная пластина.

ПРИМЕЧАНИЕ
Наличие стандартного оборудования и доступных вспомогательных приспособлений в разных странах варьируется.

ВАРИАНТЫ МОНТАЖА

- Модели Vallox 096 MV и Vallox 110 MV могут монтироваться на стене или на потолке при помощи монтажной пластины (поставляется дополнительно).
- Vallox 145 MV может монтироваться на стене или на полу при помощи напольной решетки (поставляется дополнительно).
- Модель 245 MV всегда должна устанавливаться на полу при помощи напольной решетки.

ОПИСАНИЕ СИСТЕМЫ

1. Интернет
2. WLAN
3. Маршрутизатор
4. WLAN/LAN
5. Дополнительный выключатель
6. Датчики

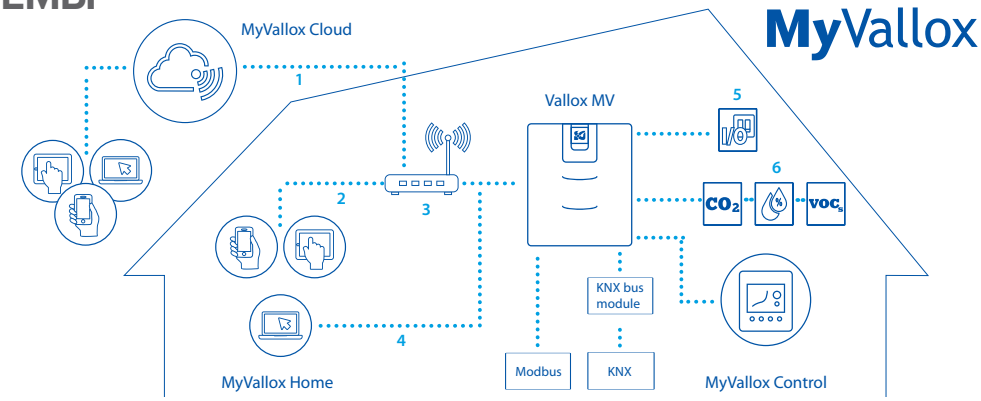

УПРАВЛЕНИЕ РАБОТОЙ ВЕНТИЛЯЦИОННОЙ УСТАНОВКИ

Варианты управления вентиляционной установкой

Работу вентиляционной установки Vallox можно контролировать следующими способами:

- С помощью пульта управления My Vallox Control, установленного в здании.
- С помощью локальной сети MyVallox Home и пользовательского интерфейса MyVallox Home/Cloud
- С помощью сервиса MyVallox Cloud и пользовательского интерфейса MyVallox Home/Cloud
- Через дистанционное управление или систему автоматизации здания, которая использует сигналы напряжения или сообщения Modbus.

Кроме управления встроенными датчиками влажности и углекислого газа, вентиляция может работать автоматически, используя дополнительные датчики углекислого газа, влажности или летучих органических соединений (качество воздуха). При их использовании обеспечивается оптимальная вентиляция даже пустого помещения. Каждый пользователь может использовать недельные часы для регулировки вентиляции в соответствии со своим стилем жизни.

Напоминание о замене фильтров

Установка напоминает пользователю о необходимости замены фильтров на пульте управления MyVallox и в пользовательском интерфейсе MyVallox Home/Cloud, а также за счет изменения состояния реле, если к релейным разъемам установки подключена индикаторная лампочка.

Напоминание о замене фильтров можно подтвердить:

- **На пульте управления MyVallox Control**
- **В пользовательском интерфейсе MyVallox Home/Cloud.**
- **На управляющих кухонных вытяжках Vallox Delico PTD EC и Vallox Capto PTC** — необходимо закрыть заслонку, а затем последовательно открыть, закрыть, открыть и снова закрыть. Нажимайте с интервалом не более 1 секунды.

Настройка вентиляционной установки без использования пульта управления MyVallox Control

Настройку вентиляционной установки можно выполнить без пульта управления MyVallox Control. Соответствующие инструкции можно найти на странице https://vallox.techmanuals.info/ValloxMV/FIN/onlinehelp/webhelp

Необходимые указания приведены в разделе «Подключение вентиляционной установки к компьютеру».

Подключение вентиляционной установки к облачному сервису

Вентиляционную установку можно подключить к сервису MyVallox Cloud. Помимо всего прочего, облачный сервис позволяет управлять вентиляцией удаленно, используя, например, смартфон или планшет. При этом программное обеспечение установки также автоматически обновляется с помощью облачного сервиса. Для пользования облачным сервисом нужно подключить вентиляционную установку к интернету по локальной сети (LAN) и зарегистрировать ее в этом сервисе. Это одновременно позволит вам создать себе учетную запись MyVallox Cloud. Более подробную информацию об этом сервисе можно найти на сайте www.myvallox.com.

ПРИМЕЧАНИЕ
Инструкции по работе в сервисах MyVallox Cloud/Home можно найти на странице www.techmanuals.info/ValloxMV/ENG/onlinehelp/webhelp

ВАЖНО
Продолжительное сохранение избыточного давления может в результате привести к повреждению конструкций здания.

ВАЖНО
Вентиляционные установки для квартир позволяют жильцам регулировать эффективность вентиляции. Управление вентиляцией осуществляется в зависимости от потребностей, например через кухонную вытяжку, пульт управления вентиляцией или отдельный центр управления. Чтобы гарантировать, что воздух в помещении не представляет опасности для здоровья, а также является оптимальным для конструкций самого здания, вентиляция должна работать бесперебойно. Рекомендуется, чтобы вентиляция оставалась включенной также во время продолжительного отпуска. Таким образом, в помещении будет сохраняться свежий воздух, а также будет исключена конденсация влаги в вентиляционных каналах и конструкциях. Кроме того, снижается риск возникновения повреждений от влаги.

© Vallox Oy – Все права защищены

ОСНОВНЫЕ ДЕТАЛИ

Vallox 096 MV, Vallox 110 MV и Vallox 145 MV

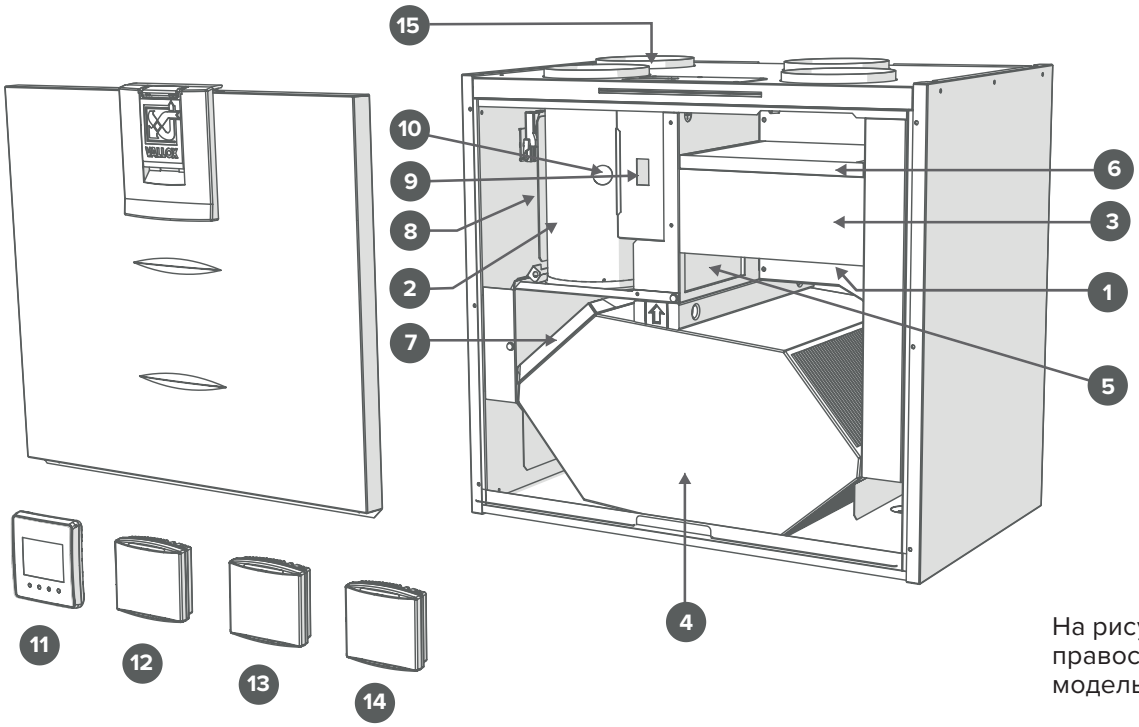

На рисунке правосторонняя (R) модель.

- Вытяжной вентилятор (за защитным кожухом) 1
- Приточный вентилятор (за защитным кожухом) 2
- Фильтр тонкой очистки приточного воздуха 3
- Рекуператор тепла 4
- Перепускной клапан рекуператора 5
- Фильтр грубой очистки приточного воздуха 6
- Фильтр грубой очистки для вытяжного воздуха 7
- Резистор последующего нагрева (за каналом вытяжного воздуха) 8
- Предохранительный выключатель 9
- Внутренний датчик влажности 10
- Внутренний датчик углекислого газа 10
- Пульт управления 11
- Датчик влажности (поставляется дополнительно) 12
- Датчик углекислого газа (поставляется дополнительно) 13
- Датчик летучих органических соединений (дополнительно) 14
- Потолочная втулка для электрических проводов 15

МОНТАЖ НА СТЕНЕ

ПРИМЕЧАНИЕ
Избегайте монтажа установки в углублении, на перегородках с эффектом эха или на стене в спальне, или предварительно выполните звукоизоляцию.

Минимальное расстояние от верхней части установки до чистовой поверхности потолка составляет 30 мм. Обратите внимание, что во время монтажа устройство поднимается на 10 мм выше своей окончательной высоты установки.

Устанавливайте Vallox 096 MV, 110 MV и Vallox 145 MV на стену при помощи монтажной пластины, как это показано на прилагаемом рисунке. После монтажа убедитесь, что установка выровнена по горизонтали.

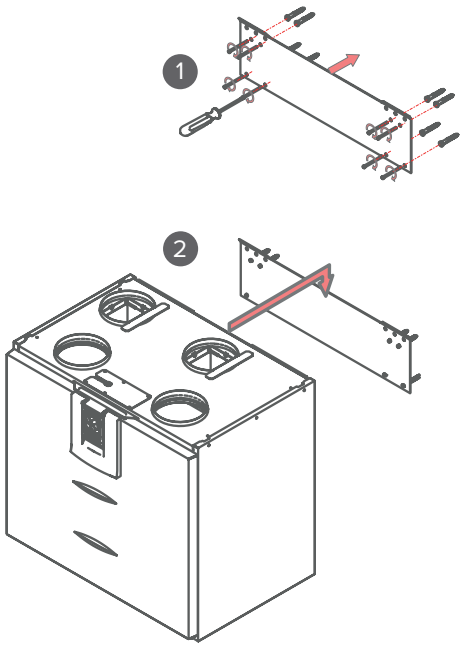

МОНТАЖ НА ПОТОЛКЕ

Модели 096 MV и Vallox 110 MV могут быть оснащены дополнительной потолочной монтажной пластиной. Чтобы установить потолочную монтажную пластину, выполните следующие действия:

- При помощи резьбовых стержней M8 закрепите пластину на стропильном каркасе или другом каркасном элементе таким образом, чтобы вся конструкция могла выдерживать вес установки.
- Убедитесь, что пластина смонтирована строго горизонтально, поскольку это имеет определяющее значение для надлежащего расположения установки.

Изолируйте канал наружного и отработанного воздуха от попадания конденсата, а также зону между установкой и потолочной монтажной пластиной.

Крепление потолочной монтажной пластины

1. Зафиксируйте резьбовые стержни на стропильном каркасе или другом каркасном элементе, после чего накрутите на эти стержни гайки.
2. Установите потолочную монтажную пластину.
3. Наденьте резиновый демпфер и шайбу на каждую резьбовую планку и убедитесь, что они касаются дна чашек пластины (Vallox 096 MV).
4. Отрегулируйте гайки, чтобы выровнять установку по горизонтали.
5. Укоротите нижние концы резьбовых креплений так, чтобы они выступали не более чем на 10 мм от нижней поверхности потолочной монтажной пластины.

ВНИМАНИЕ
Вентиляционная установка очень тяжелая. Не выполняйте эту работу в одиночку.

ПРИМЕЧАНИЕ
При установке оборудования оставьте достаточно места перед ним для обслуживания.

Вентиляционная установка должна устанавливаться там, где окружающая температура выше +10 °C.

Vallox 096 MV: Перед оборудованием должно быть не менее 400 мм для техобслуживания.

Vallox 110 MV:

Перед оборудованием должно быть не менее 450 мм для техобслуживания.

Vallox 145 MV:

Перед оборудованием должно быть не менее 550 мм для техобслуживания.

© Vallox Oy – Все права защищены

Крепление вентиляционной установки к потолочной монтажной пластине

1. Закрепите потолочную монтажную пластину на потолке с помощью резьбовых стержней M8, выровняв ее по горизонтали.

ПРИМЕЧАНИЕ
Концы резьбовых стержней должны выступать за край крепежной гайки не более чем на 5 мм. Не прижимайте монтажную пластину слишком близко к потолку. Убедитесь, что направляющие стержни можно перемещать и устанавливать в исходное положение с помощью рабочих рычагов (A). Верхний край белой защитной полосы потолочной монтажной пластины можно закрепить на потолке. В качестве альтернативы допускается использование скрытого способа проведения монтажа — в этом случае поверхность потолка может находиться на 20 мм ниже верхнего края белой защитной полосы.

2. 096 – Установите изоляционные шайбы в наружные манжеты вентиляционного блока.
110 – Убедитесь, что изоляционные шайбы находятся на месте в наружных манжетах под потолочной монтажной панелью.
3. Перед размещением вентиляционной установки на потолочной монтажной пластине необходимо снять дверцу данного агрегата.
4. Поднимите вентиляционную установку поближе к потолочной монтажной пластине и проведите кабели вместе с соединительной коробкой через отверстие в пластине по направлению к потолку.

ПРИМЕЧАНИЕ
Не забудьте предусмотреть в потолке смотровое окошко, чтобы в будущем иметь свободный доступ к кабелям и соединительной коробке. Расстояние между смотровым окошком и потолочной монтажной пластиной должно оставлять приблизительно 500 мм.

В качестве альтернативы кабели можно провести между потолочной монтажной пластиной и вентиляционной установкой по направлению к задней стенке. Подняв установку к потолочной монтажной пластине, закрепите ее в предусмотренном месте. В соответствующих местах направьте монтажные крючки на потолочной монтажной пластине (B) в углубления на боковых панелях вентиляционной установки. В передних нижних углах потолочной монтажной пластины расположены рабочие рычаги (A). После выставления рычагов на одном уровне с белой защитной полосой потолочной монтажной пластины установка будет надежно зафиксирована на месте.

5. При необходимости вентиляционную установку можно снимать с потолочной монтажной пластины. Снимите дверцу агрегата. Чтобы снять установку с монтажной пластины, слегка потяните ее вперед и вверх и одновременно выньте пластины из обоих рабочих рычагов (A).

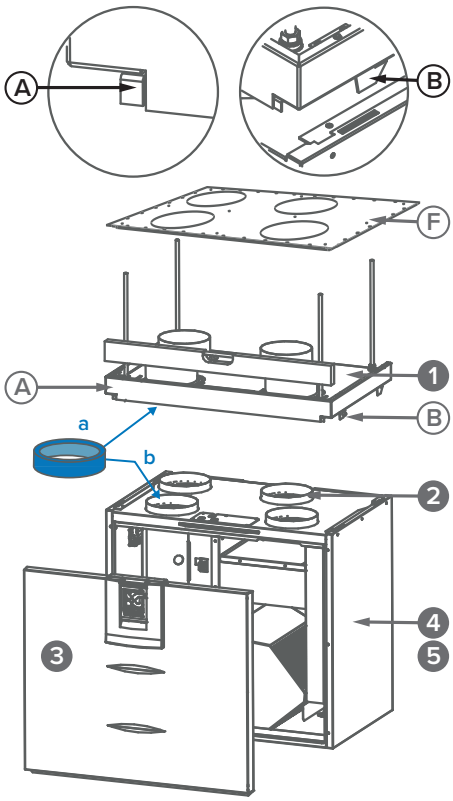

ПРИМЕЧАНИЕ
Вентиляционная установка должна устанавливаться там, где окружающая температура выше +10 °C.

РЕКОМЕНДАЦИЯ
Для демонтажа установки с потолочной монтажной пластины стяните пружинную литую деталь в направлении, указанном при помощи стрелки (более подробную информацию см. в инструкции применения потолочной монтажной пластины).

Пластина, проходящая через чердачное перекрытие

Пластина, проходящая через чердачное перекрытие (F), поставляется дополнительно. При использовании пластины, проходящей через чердачное перекрытие, необходимо обеспечить наличие пароизоляции.

Минимальное расстояние от пластины, проходящей через чердачное перекрытие, до задней стенки составляет 5 мм. Минимальное расстояние от пластины, проходящей через чердачное перекрытие, до боковых стен составляет 15 мм.

МОНТАЖ НА ОСНОВАНИЕ

ПРИМЕЧАНИЕ
Вентиляционная установка должна устанавливаться там, где окружающая температура выше +10 °C.

ПРИМЕЧАНИЕ
Модель Vallox 145 MV всегда должна устанавливаться на размещенное на полу основание или монтажную пластину на стене.

Основание поставляется дополнительно. Отрегулируйте основание при помощи регулирующих ножек, чтобы выровнять его. Снимите 4 резиновые заглушки в нижней части установки. Разместите установку на основании таким образом, чтобы крепления основания входили в отверстия в нижней части установки. Смонтируйте вентиляционную установку на стене при помощи монтажной пластины, как это показано на прилагаемом рисунке. После монтажа убедитесь, что установка выровнена по горизонтали.

A. Резьбовой стержень M8 × 35, короткой резьбой вверх

И. Длина регулирующего винта равна 37 мм

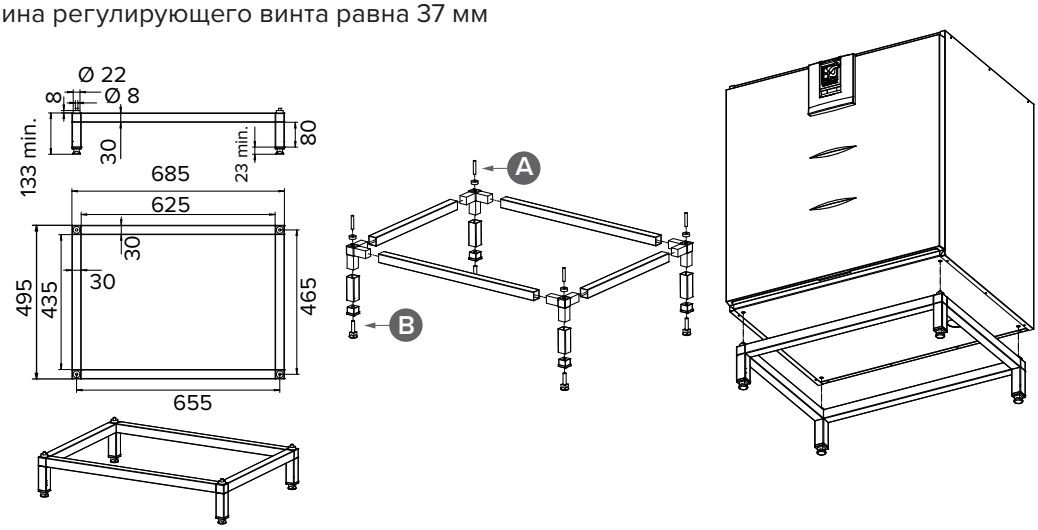

ИЗМЕРЕНИЕ И НАСТРОЙКА ПОТОКОВ ВОЗДУХА В ВЕНТИЛЯЦИОННОЙ УСТАНОВКЕ

В комплект вспомогательных приспособлений, поставляемый с установкой, входят четыре (4) трубки для измерения воздушного потока. Они могут быть размещены в каналах, что облегчит настройку системы вентиляции.

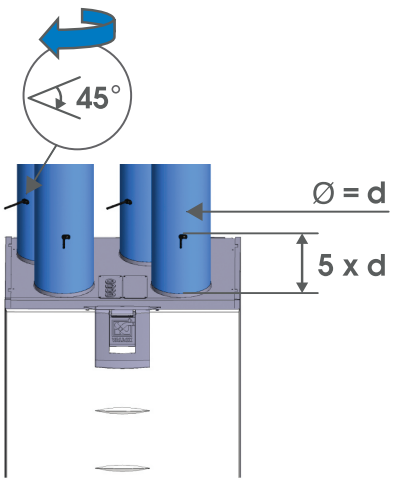

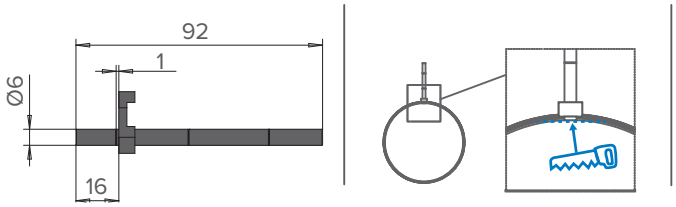

© Vallox Oy – Все права защищены

УДАЛЕНИЕ КОНДЕНСАТА

ПРИМЕЧАНИЕ
Комплект гидрозатвора Vallox Silent Klick поставляется вместе с вентиляционной установкой. Инструкции по его монтажу входят в комплект поставки, их также можно найти на сайте www.vallox.com. Если используется альтернативный метод монтажа гидрозатвора, уплотнительное кольцо и блокирующую часть необходимо переместить к трубному соединению, которое монтируется на стене.

Схема с указанием габаритов оборудования и свободного пространства, которое требуется для монтажа гидрозатвора Vallox Silent Klick

Vallox 096 MV

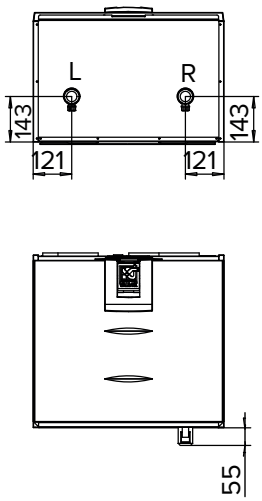

Vallox 110 MV

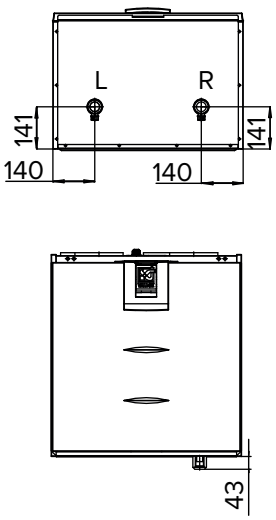

Vallox 145 MV

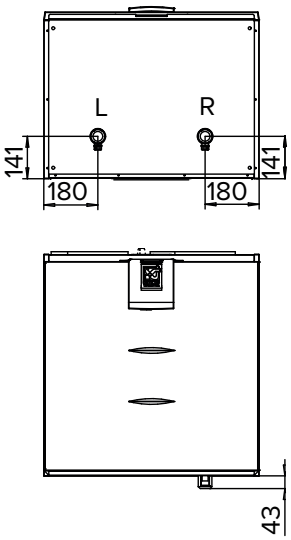

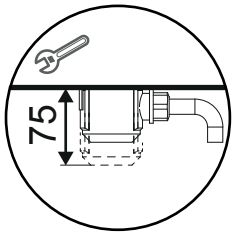

Свободное пространство, необходимое при использовании альтернативного метода установки гидрозатвора Vallox Silent Klick (с применением поворотного элемента)

Vallox 096 MV

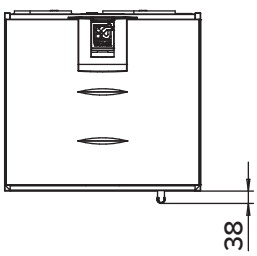

Vallox 110 MV

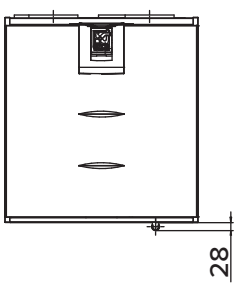

Vallox 145 MV

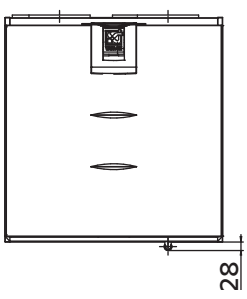

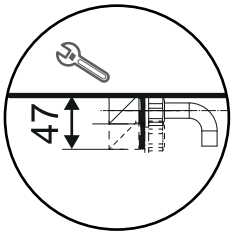

РАЗМЕРЫ И ВЫХОДНЫЕ УЧАСТКИ КАНАЛОВ

Vallox 096 MV

Основные детали

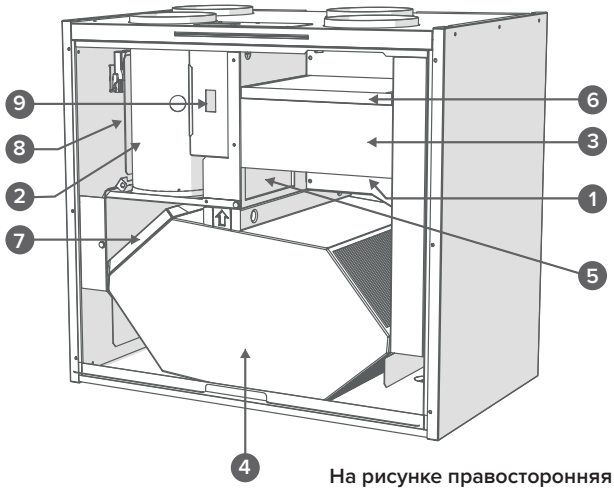

На рисунке правосторонняя (R) модель. В левосторонней (L) модели детали располагаются зеркально.

1. Вытяжной вентилятор (за защитным кожухом)
2. Приточный вентилятор (за каналом вытяжного воздуха)
3. Фильтр тонкой очистки приточного воздуха
4. Рекуператор тепла
5. Перепускной клапан рекуператора
6. Фильтр грубой очистки приточного воздуха
7. Фильтр грубой очистки для вытяжного воздуха
8. Резистор последующего нагрева (за каналом вытяжного воздуха)
9. Предохранительный выключатель

Точки измерения воздушного потока

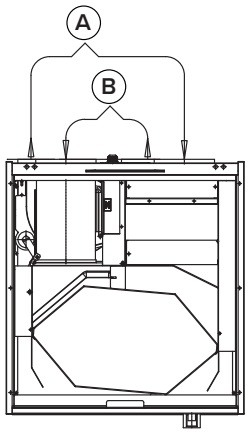

A Приточный воздух

B Вытяжной воздух

Точки измерения после выпускной манжеты. Кривые вентилятора показывают общее давление с учетом потерь в канале.

Размеры и выходные участки каналов

Размеры

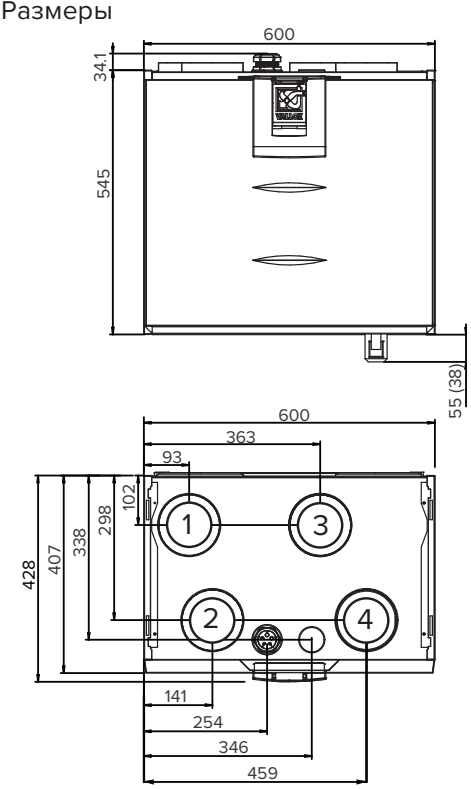

Выходные участки каналов

Правосторонняя модель (R)

Внутренний диаметр впускной манжеты: 125 мм

1. Приточный воздух, поступающий из установки в помещение
2. Вытяжной воздух, поступающий из помещения в установку
3. Отработанный воздух, выпускаемый наружу из установки
4. Наружный воздух, поступающий в установку

Левосторонняя модель

Внутренний диаметр впускной манжеты: 125 мм

1. Отработанный воздух, выпускаемый наружу из установки
2. Наружный воздух, поступающий в установку
3. Приточный воздух, поступающий из установки в помещение
4. Вытяжной воздух, поступающий из помещения в установку

© Vallox Oy – Все права защищены

Vallox 110 MV

Основные детали

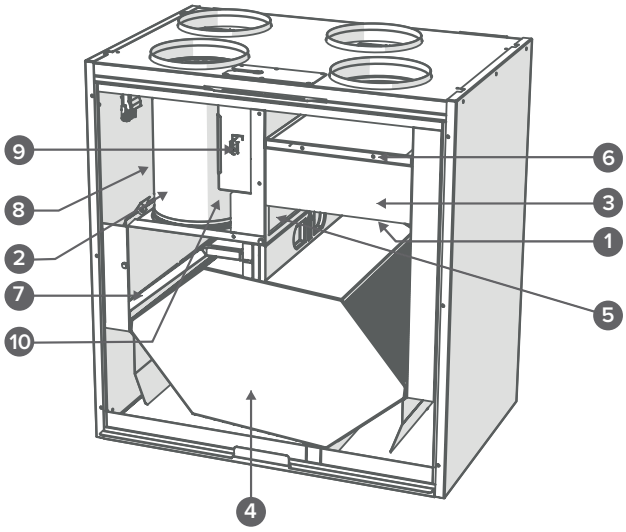

На рисунке правосторонняя (R) модель. В левосторонней (L) модели детали располагаются зеркально.

1. Вытяжной вентилятор (за защитным кожухом)
2. Приточный вентилятор (за каналом вытяжного воздуха)
3. Фильтр тонкой очистки приточного воздуха
4. Рекуператор тепла
5. Перепускной клапан рекуператора
6. Фильтр грубой очистки приточного воздуха
7. Фильтр грубой очистки для вытяжного воздуха
8. Резистор последующего нагрева (за каналом вытяжного воздуха)
9. Предохранительный выключатель
10. Резистор дополнительного нагрева (за каналом вытяжного воздуха)

Точки измерения воздушного потока

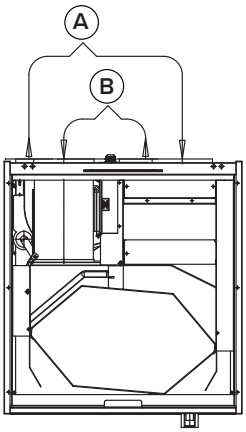

A Приточный воздух

B Вытяжной воздух

Точки измерения после выпускной манжеты. Кривые вентилятора показывают общее давление с учетом потерь в канале.

Размеры и выходные участки каналов

Размеры

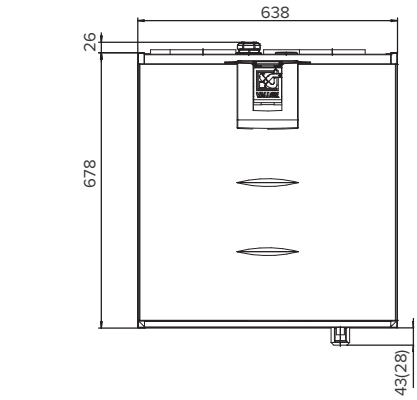

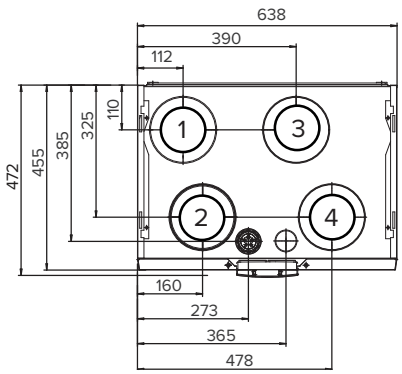

Выходные участки каналов

Правосторонняя модель (R)

Внутренний диаметр впускной манжеты: 160 мм

1. Приточный воздух, поступающий из установки в помещение
2. Вытяжной воздух, поступающий из помещения в установку
3. Отработанный воздух, выпускаемый наружу из установки
4. Наружный воздух, поступающий в установку

Левосторонняя модель (L)

Внутренний диаметр впускной манжеты: 160 мм

1. Отработанный воздух, выпускаемый наружу из установки
2. Наружный воздух, поступающий в установку
3. Приточный воздух, поступающий из установки в помещение
4. Вытяжной воздух, поступающий из помещения в установку

Vallox 145 MV

Основные детали

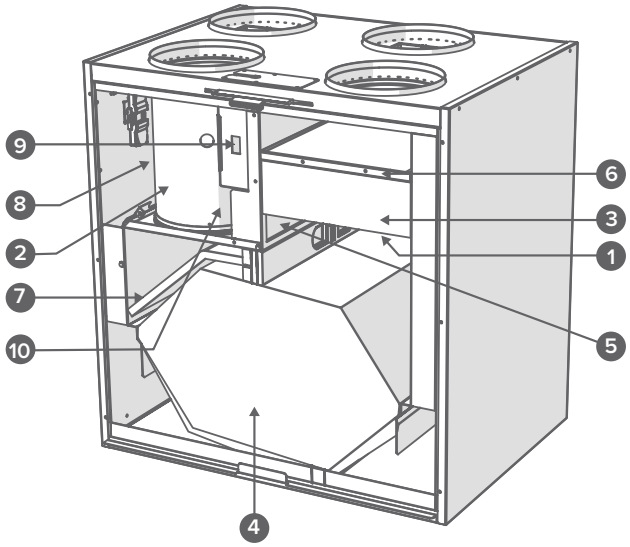

На рисунке правосторонняя (R) модель. В левосторонней (L) модели детали располагаются зеркально.

1. Вытяжной вентилятор (за защитным кожухом)
2. Приточный вентилятор (за каналом вытяжного воздуха)
3. Фильтр тонкой очистки приточного воздуха
4. Рекуператор тепла
5. Перепускной клапан рекуператора
6. Фильтр грубой очистки приточного воздуха
7. Фильтр грубой очистки для вытяжного воздуха
8. Резистор последующего нагрева (за каналом вытяжного воздуха)
9. Предохранительный выключатель
10. Резистор дополнительного нагрева (за каналом вытяжного воздуха)

Точки измерения воздушного потока

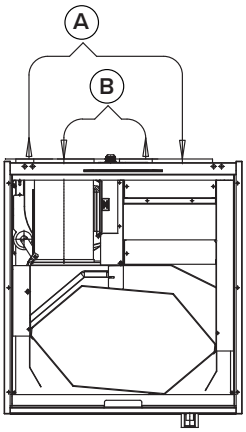

A Приточный воздух

B Вытяжной воздух

Точки измерения после выпускной манжеты. Кривые вентилятора показывают общее давление с учетом потерь в канале.

Размеры и выходные участки каналов

Размеры

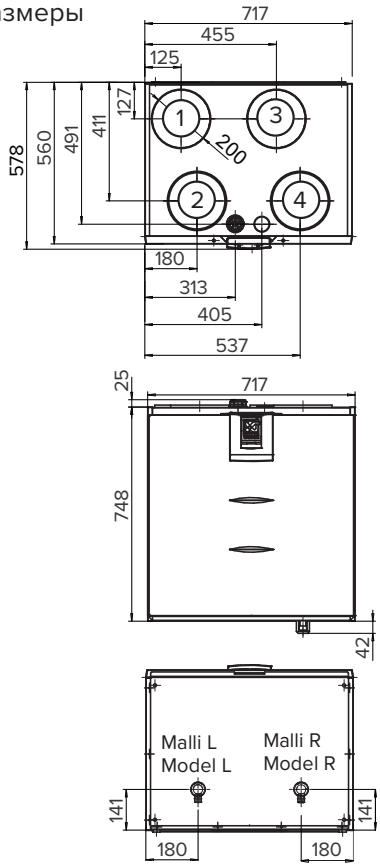

Выходные участки каналов

Правосторонняя модель (R)

Внутренний диаметр впускной манжеты: 200 мм

1. Приточный воздух, поступающий из установки в помещение
2. Вытяжной воздух, поступающий из помещения в установку
3. Отработанный воздух, выпускаемый наружу из установки
4. Наружный воздух, поступающий в установку

Левосторонняя модель (L)

Внутренний диаметр впускной манжеты: 200 мм

1. Отработанный воздух, выпускаемый наружу из установки
2. Наружный воздух, поступающий в установку
3. Приточный воздух, поступающий из установки в помещение
4. Вытяжной воздух, поступающий из помещения в установку

© Vallox Oy – Все права защищены

ПЕРЕД НАЧАЛОМ ТЕХНИЧЕСКОГО ОБСЛУЖИВАНИЯ

Предохранительный выключатель (S) автоматически отключает подачу питания в случае открытия дверцы установки.

ПРЕДУПРЕЖДЕНИЕ
Всегда отсоединяйте сетевую вилку перед началом технического обслуживания вентиляционной установки.

Существуют две модели установки: левосторонняя (L) и правосторонняя (R). На рисунке показана правосторонняя модель.

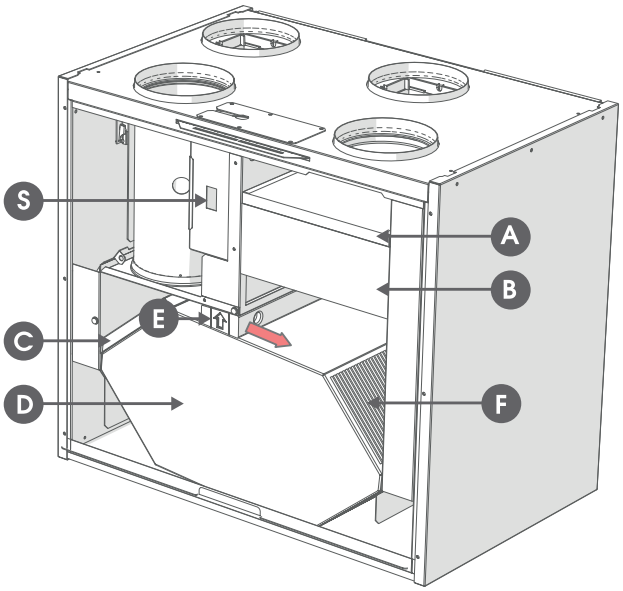

ЗАМЕНА ФИЛЬТРОВ

При появлении напоминания о техническом обслуживании проверьте фильтры на предмет их чистоты и, при необходимости, замените их.

Вентиляционная установка Vallox имеет три воздушных фильтра:

- Фильтр грубой очистки для приточного воздуха очищает воздух от насекомых, тяжелой пыльцы и иных относительно тяжелых посторонних предметов.
- Фильтр тонкой очистки для приточного воздуха очищает воздух от микроскопической пыльцы и частиц пыли.
- Фильтр грубой очистки для вытяжного воздуха очищает отработанный воздух и поддерживает рекуператор тепла в чистом состоянии.

Интервал между заменой фильтров зависит от концентрации пыли в окружающей среде. Рекомендуется менять фильтры каждую весну и осень или хотя бы раз в год.

РЕКОМЕНДАЦИЯ
Использование оригинальных фильтров Vallox гарантирует, что вентиляционная установка будет находиться в превосходном состоянии и обеспечивать наилучшие результаты. Выбрать и заказать фильтры можно на странице filters.vallox.com

Чтобы заменить фильтры, выполните следующие действия:

1. Отключите вентиляционную установку от сети электропитания.
2. Поднимите защелки, чтобы открыть верхнюю дверцу вентиляционной установки Vallox.
3. Снимите дверцу.

ВНИМАНИЕ
Дверца тяжелая.

4. Извлеките старые фильтры (A, B, C) и выбросьте их.
5. Установите новые фильтры (A, B, C).
6. Закройте дверцу установки. Убедитесь, что был активирован предохранительный выключатель двери, который позволяет запускать установку.
7. Подключите вентиляционную установку к сети.

   Процедура замены фильтров успешно завершена.

ПРИМЕЧАНИЕ

Vallox 096 MV: Перед оборудованием должно быть не менее 400 мм для техобслуживания.

Vallox 110 MV:

Перед оборудованием должно быть не менее 450 мм для техобслуживания.

Vallox 145 MV:

Перед оборудованием должно быть не менее 550 мм для техобслуживания.

ЧИСТКА РЕКУПЕРАТОРА ТЕПЛА

Проверяйте чистоту рекуператора тепла приблизительно раз в год, либо делайте это во время замены фильтров. При необходимости вымойте ее.

Для осмотра и очистки рекуператора:

1. Отключите вентиляционную установку от сети электропитания.
2. Откройте дверцу вентиляционной установки Vallox, сначала полностью подняв защелку, о потом немного опустив ее обратно.
3. Снимите дверцу.

ВНИМАНИЕ
Дверца тяжелая.

4. Извлеките фильтры (A, B, C).
5. Удалите уплотнительную ленту (E) над рекуператором в направлении, указанном стрелкой.
6. Приподнимите и снимите рекуператор (D) из установки.

ВАЖНО
Обращайтесь с рекуператором очень осторожно! Например, не поднимайте ее за пластины. Пластины рекуператора очень тонкие и их легко повредить.

7. Если рекуператор грязный, очистите его, погрузив в теплую воду с небольшим количеством мягкого моющего средства.
8. Промойте рекуператор струей воды. Не используйте моющее устройство высокого давления.
9. Когда вся вода между пластинами высохнет, соберите вентиляционную установку в обратном порядке.
10. При повторной сборке Vallox 096 MV убедитесь, что уплотнительная лента под рекуператором прижата к нижней части установки.
11. Закройте дверцу. Убедитесь, что был активирован предохранительный выключатель двери.
12. Подключите вентиляционную установку к сети.

Рекуператор тепла осмотрен и очищен.

ВОДНЫЙ КОНДЕНСАТ

В отопительный сезон влага из вытяжного воздуха конденсируется в воду. В новых зданиях слив конденсата может производиться незамедлительно. Конденсат должен свободно выводиться из установки.

Незадолго до начала отопительного сезона (например, во время осеннего технического обслуживания) проверьте, чтобы не был засорен гидрозатвор или слив водного конденсата в нижней части установки. Для проверки налейте некоторое количество воды в резервуар. При необходимости выполните очистку.

ПРИМЕЧАНИЕ
Некоторое количество водного конденсата может скопиться в нижней части установки. Это нормально и не требует никаких корректирующих действий.

ПРЕДУПРЕЖДЕНИЕ
Всегда следует препятствовать попаданию воды в электрическую систему.

© Vallox Oy – Все права защищены

ОЧИСТКА ВЕНТИЛЯТОРОВ

Проверьте чистоту вентиляторов во время обслуживания фильтров и рекуператора тепла. При необходимости выполните очистку вентиляторов.

Лопасти вентиляторов можно очищать сжатым воздухом (при этом нужно надевать защитные очки) или легкой обработкой при помощи щетки. Не удаляйте и не перемещайте балансировочные элементы лопастей вентилятора.

ВАЖНО
Вентиляторы невероятно чувствительны к внешнему воздействию. Рекомендуется выполнять чистку вентиляторов на месте, т.е. не пытаясь снять их.

При работе с лопастями вентиляторов соблюдайте особую осторожность. Не удаляйте и не перемещайте балансировочные элементы лопастей вентилятора.

Очистка приточного вентилятора

Для очистки приточного вентилятора:

1. Отключите вентиляционную установку от сети электропитания.
2. Поднимите защелки, чтобы открыть верхнюю дверцу вентиляционной установки Vallox.
3. Снимите дверцу.

ВНИМАНИЕ
Дверца тяжелая.

4. Снимите фильтр приточного воздуха (C), верхний кронштейн рекуператором (E) и рекуператор (D). Описание этих операций приведено в разделах «Замена фильтров» и «Очистка рекуператора».
5. Снимите датчик температуры (рис. 1), находящийся в верхней части канала вытяжного воздуха (G). Снимите стопорный винт (I) в нижней части канала. Теперь канал вытяжного воздуха можно вытащить, для этого одновременно поворачивайте и тяните его вниз (рис. 2).
6. Снимите датчик температуры с опоры резистора (рис. 4).
7. Снимите опору резистора дополнительного и последующего нагрева, закрепленную двумя

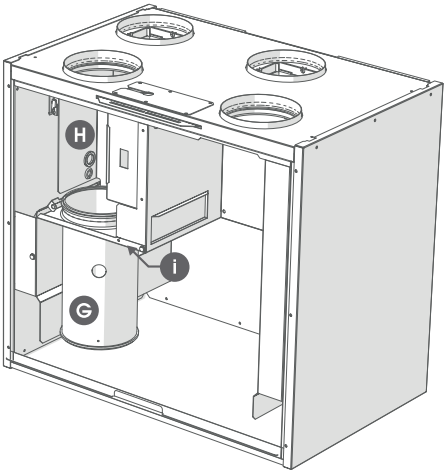

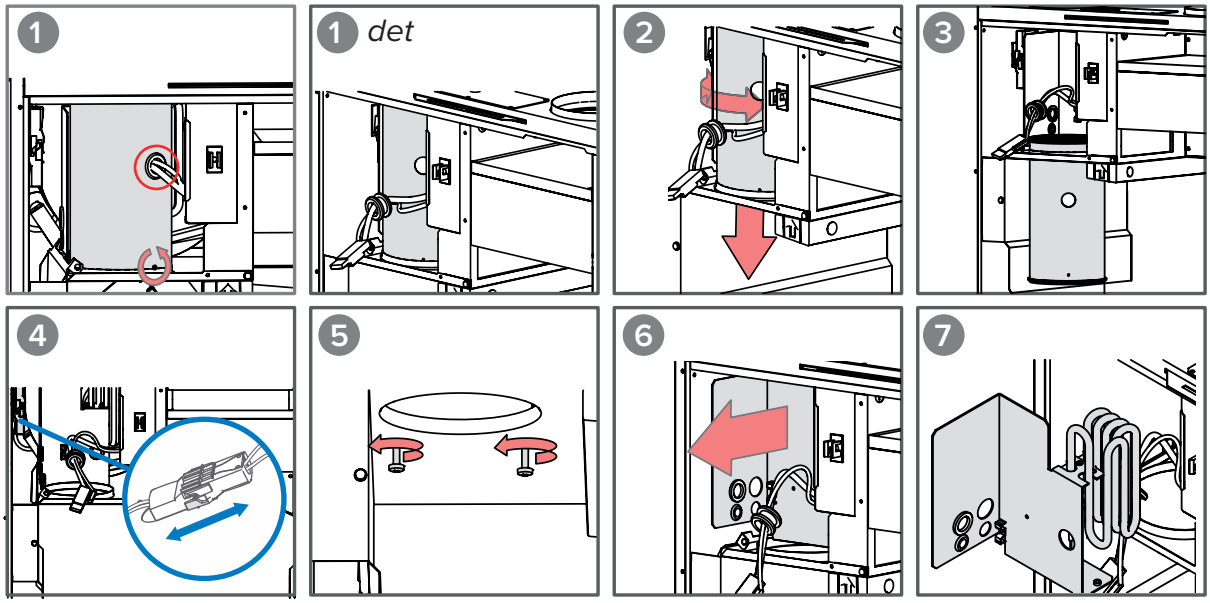

барашковыми гайками (Vallox 110 MV и Vallox 145 MV) или винтами (Vallox 096 MV) снизу (рис. 5).

8. Выньте радиатор и опору из установки (рис. 6 и 7) и снимите быстроразъемное соединение проводов радиатора.

ВНИМАНИЕ
Перед снятием резистора, убедитесь, что он не горячий.

9. Теперь вентилятор можно очистить на месте. Вентилятор рекомендуется чистить на месте, т.е. не пытаясь его снять.
10. Чтобы снять вентилятор.
    a. Если это необходимо, выньте штифты рычага. Выпрямите штифты плоскогубцами, чтобы их можно было потом вернуть на место.
    b. Осторожно приподнимите вентилятор (рис. 9).
    c. Переместите пластиковый замок вправо от вентилятора при помощи, например, отвертки (рис. 10).
    d. Вентилятор упадет.
    e. Выньте вентилятор из установки (рис. 11).
    f. Отсоедините быстроразъемное соединение, предназначенное для проводов вентилятора (рис. 12). Вентилятор готов к очистке.
11. Для повторной сборки вентиляционной установки выполните вышеописанные шаги в обратном порядке.

РЕКОМЕНДАЦИЯ
При обратной установке датчика температуры держите его концом вверх таким образом, чтобы он не защемлялся перепускным клапаном рекуператора и не прижимался к раме радиатора.

12. Закройте дверцу. Убедитесь, что был активирован предохранительный выключатель двери.
13. Подключите вентиляционную установку к сети.

Вентилятор осмотрен и очищен.

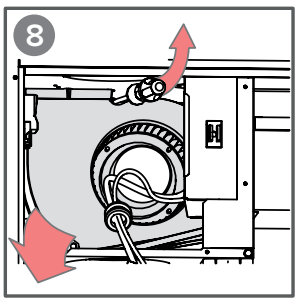

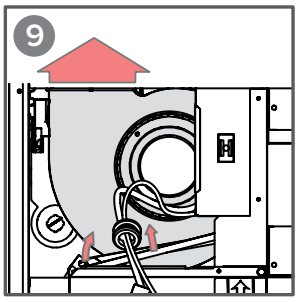

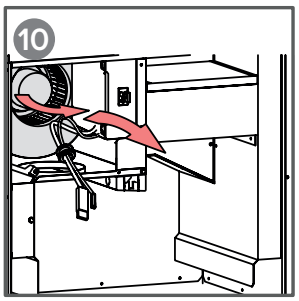

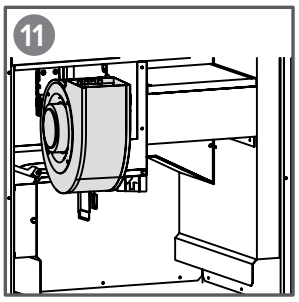

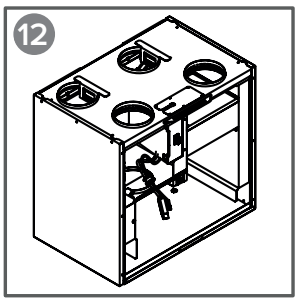

© Vallox Oy – Все права защищены

Очистка вытяжного вентилятора

Для очистки вытяжного вентилятора выполните следующие действия:

1. Отключите вентиляционную установку от сети электропитания.
2. Поднимите защелки, чтобы открыть верхнюю дверцу вентиляционной установки Vallox.
3. Снимите дверцу.

ВНИМАНИЕ
Дверца тяжелая.

4. Снимите фильтры (C), верхнюю опору (E) и рекуператор (D). Описание этих операций приведено в разделах «Замена фильтров» и «Очистка рекуператора».
5. Открутите четыре винта (рис. 1) на крышке вытяжного вентилятора и снимите крышку (рис. 2). Теперь вентилятор можно очистить на месте.
6. Чтобы снять вентилятор.
   a. Осторожно приподнимите вентилятор (рис. 3).
   b. Переместите пластиковый замок вправо от вентилятора при помощи, например, отвертки (рис. 4).
   c. Вентилятор упадет (рис. 5).
   d. Выньте вентилятор из установки.
   e. Отсоедините быстроразъемное соединение, предназначенное для проводов вентилятора (рис. 6).
7. Очистите вентилятор.
8. Для повторной сборки вентиляционной установки выполните вышеописанные шаги в обратном порядке.
9. Закройте дверцу и снова подключите устройство к сети.

Вытяжной вентилятор осмотрен и очищен.

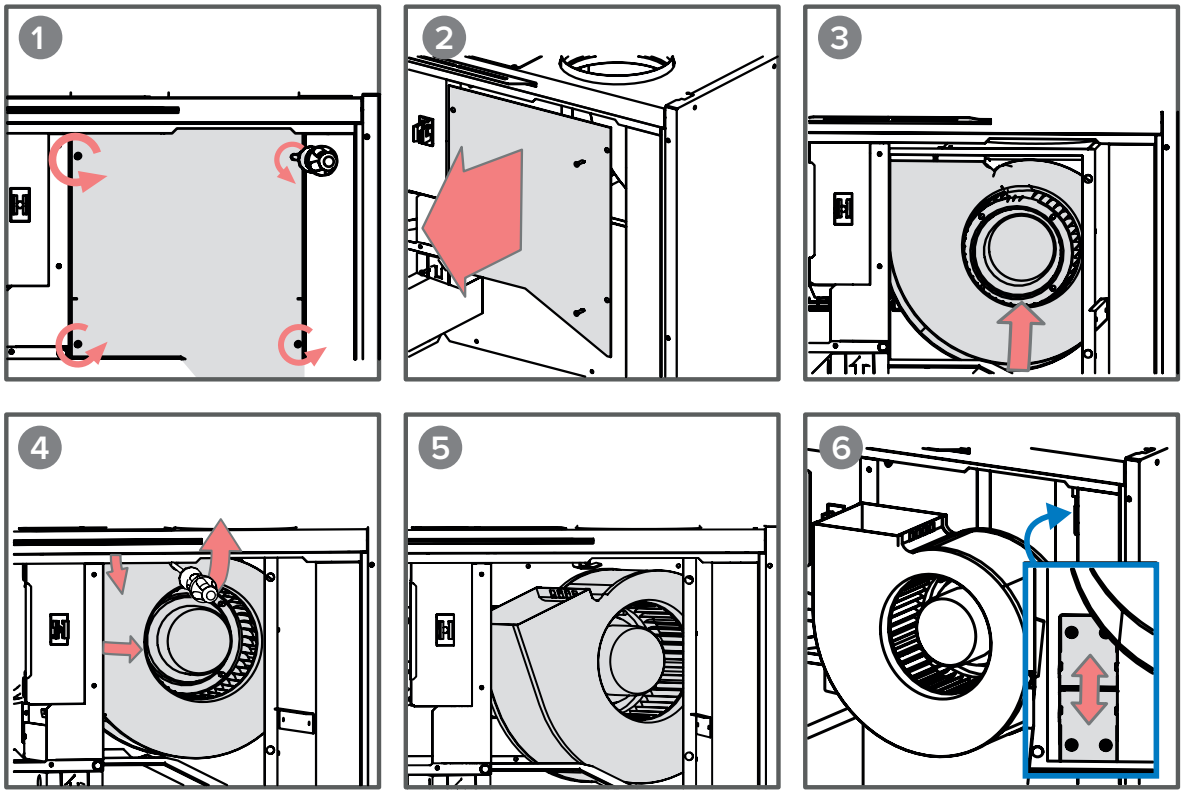

ТЕХНИЧЕСКИЕ ХАРАКТЕРИСТИКИ

Название изделия	Vallox 096 MV R Vallox 096 MV L	**Номер изделия** 3474450 3474550	
Объем воздуха Приточный воздух Вытяжной воздух	 84 дм³/с, 100 Па 88 дм³/с, 100 Па	**Вентиляторы** Приточный воздух Вытяжной воздух	 0,119 кВт 0,9 A EC 0,119 кВт 0,9 A EC
Последующий нагрев	Электрический резистор, 900 Вт	**Электрическое соединение**	230 В, 50 Гц, 5,1 А вилки
Предварительный нагрев	–	**Степень защиты корпуса**	IP34
Дополнительный нагрев	–	**Перепуск рекуператора тепла**	Автоматический
Фильтры Приточный воздух Вытяжной воздух	 Фильтр грубой очистки по стандарту ISO Coarse >75% + ISO ePM$_1$ Фильтр грубой очистки по стандарту ISO Coarse >75%		
Удельный расход энергии (SEC) в холодном климате в умеренном климате	 A+ A	**Эффективность работы*** Годовая эффективность Эффективность приточного воздуха Удельная мощность вентилятора (SFP)	 77 % 86 % 1,33 кВт/м³/ч (59 дм³/с)
Размеры (ш × в × г)	600 x 545 x 428 мм	**Вес**	53 кг

*Место эксплуатации определен в Директиве ЕС по экологическому проектированию (2009/125/EC), Южная Финляндия Хельсинки-Вантаа TRY, 2012 год.

ВХОДНАЯ МОЩНОСТЬ ВЕНТИЛЯТОРА

Мощность (Вт)

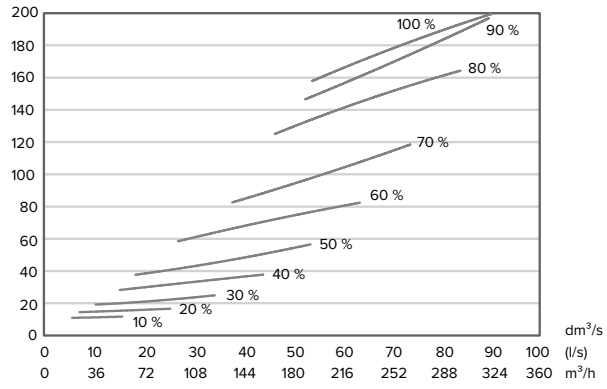

ОБЪЕМЫ ПРИТОЧНОГО/ВЫТЯЖНОГО ВОЗДУХА

Потеря давления в каналах. Общее давление (Па)

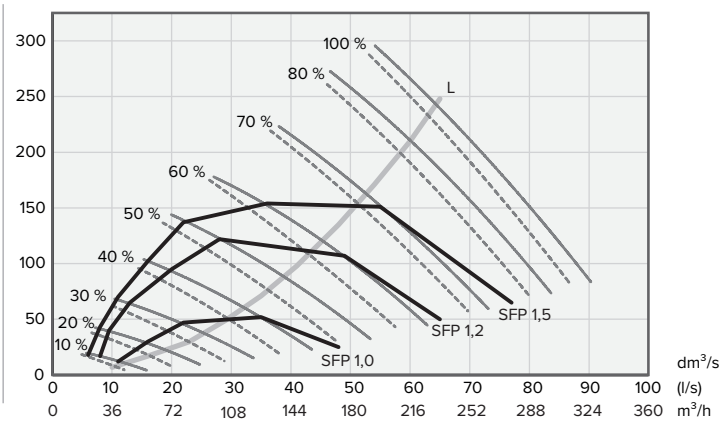

$$SFP = \frac{\text{Входная мощность (общая) (Вт)}}{\text{Воздушный поток (макс) (дм}^3\text{/с)}}$$

Удельная мощность вентилятора (SFP)
рекомендованное значение <1,8 кВт (м³/с)

——— вытяжной воздух
— — — — - приточный воздух

УРОВНИ ШУМА

		Уровень звуковой мощности в канале приточного воздуха (один канал) в октавной полосе L_w, дБ										Уровень звуковой мощности в вытяжном канале (один канал) в октавной полосе L_w, дБ									
		Положение регулировки										Положение регулировки									
Положение регулировки (%)		10	20	30	40	50	60	70	80	90	100	10	20	30	40	50	60	70	80	90	100
Средняя частота октавной полосы, Гц	63	54	64	69	74	76	80	84	87	87	86	51	56	63	66	70	73	76	78	79	79
	125	50	56	62	66	70	73	77	80	82	81	43	46	52	55	60	63	66	68	71	71
	250	46	54	59	63	66	69	72	75	77	77	33	38	44	47	51	55	58	61	63	63
	500	40	48	54	57	61	63	66	68	70	71	29	38	44	47	51	54	57	59	61	61
	1000	34	44	51	55	60	62	64	66	68	68	24	32	38	42	46	49	52	55	57	57
	2000	21	35	44	49	54	57	61	63	66	66	13	17	24	29	33	36	39	42	44	44
	4000	17	23	34	41	47	51	55	58	61	61	17	17	18	20	23	26	29	32	34	34
	8000	21	21	26	34	42	47	52	56	59	59	21	21	21	21	21	22	23	25	27	27
L_w, дБ		56	65	70	75	78	81	85	88	89	88	52	56	64	66	71	74	76	79	80	80
L_{wA}, дБ (A)		42	50	57	61	64	67	70	73	75	75	33	39	45	48	52	55	58	61	63	63

	Уровень звукового давления, передаваемого через корпус установки в помещении, в котором она находится (поглощение звука на 10 м²)									
	Положение регулировки									
Положение регулировки (%)	10	20	30	40	50	60	70	80	90	100
L_{pA}, дБ (A)	24	28	34	33	37	41	44	46	48	48

© Vallox Oy – Все права защищены

ТЕХНИЧЕСКИЕ ХАРАКТЕРИСТИКИ

Название изделия	Vallox 110 MV R Vallox 110 MV L	**Номер изделия**	3446650 3446750
Объем воздуха Приточный воздух Вытяжной воздух	 96 дм³/с, 100 Па 103 дм³/с, 100 Па	**Вентиляторы** Приточный воздух Вытяжной воздух	 0,119 кВт 1,0 A EC 0,119 кВт 1,0 A EC
Последующий нагрев	Электрический резистор, 900 Вт	**Электрическое соединение**	230 В, 50 Гц, 8,5 А вилки
Предварительный нагрев	–	**Степень защиты корпуса**	IP34
Дополнительный нагрев	Электрический резистор, 900 Вт	**Перепуск рекуператора тепла**	Автоматический
Фильтры Приточный воздух Вытяжной воздух	 Фильтр грубой очистки по стандарту ISO Coarse >75% + ISO ePM$_1$ Фильтр грубой очистки по стандарту ISO Coarse >75%		
Удельный расход энергии (SEC) в холодном климате в умеренном климате	 A+ A	**Эффективность работы*** Годовая эффективность Эффективность приточного воздуха Удельная мощность вентилятора (SFP)	 79 % 86 % 1,15 кВт/м³/ч (71 дм³/с)
Размеры (ш × в × г)	638 x 678 x 472 мм	**Вес**	64 kg

*Место эксплуатации определен в Директиве ЕС по экологическому проектированию (2009/125/EC), Южная Финляндия Хельсинки-Вантаа TRY, 2012 год.

ВХОДНАЯ МОЩНОСТЬ ВЕНТИЛЯТОРА

Мощность (Вт)

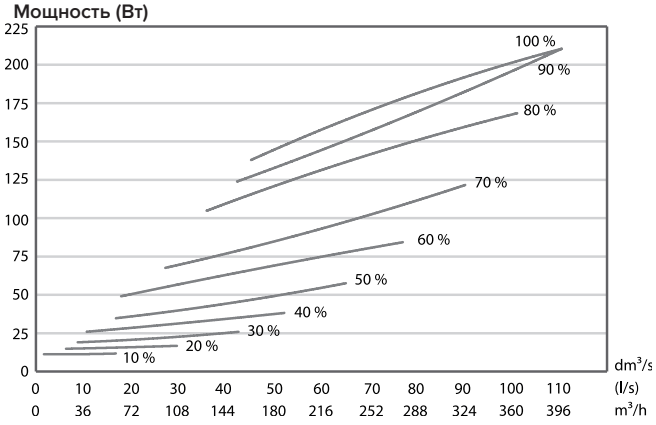

ОБЪЕМЫ ПРИТОЧНОГО/ВЫТЯЖНОГО ВОЗДУХА

Потеря давления в каналах. Общее давление (Па)

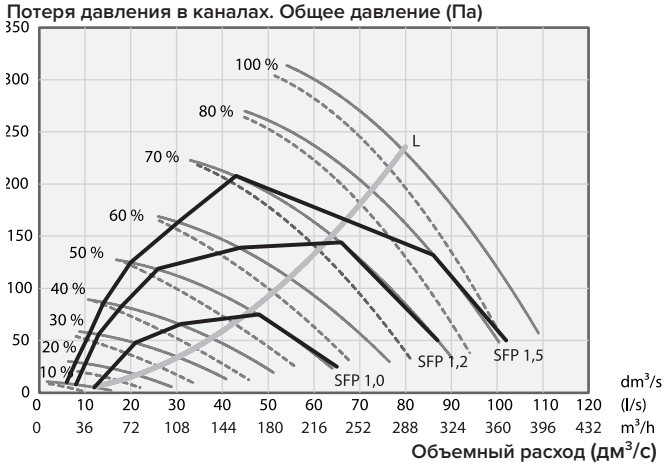

SFP = Входная мощность (общая) (Вт) / Воздушный поток (макс) (дм³/с)

Удельная мощность вентилятора (SFP) рекомендованное значение <1,8 кВт (м³/с)

———— вытяжной воздух

— — — — - приточный воздух

УРОВНИ ШУМА

		Уровень звуковой мощности в канале приточного воздуха (один канал) в октавной полосе L_w, дБ										Уровень звуковой мощности в вытяжном канале (один канал) в октавной полосе L_w, дБ									
		Положение регулировки										Положение регулировки									
Положение регулировки (%)		10	20	30	40	50	60	70	80	90	100	10	20	30	40	50	60	70	80	90	100
Средняя частота октавной полосы, Гц	63	53	60	67	71	74	78	82	83	84	84	54	46	62	65	69	72	75	77	79	79
	125	48	56	61	66	70	74	76	78	80	80	42	44	50	53	58	61	64	66	68	68
	250	46	53	58	62	65	69	71	74	76	76	34	41	46	50	53	56	60	62	64	64
	500	40	48	56	57	60	62	65	67	68	69	26	35	40	43	46	49	52	55	57	57
	1000	31	42	50	55	58	61	64	65	67	67	18	28	34	38	41	45	47	50	52	51
	2000	18	32	40	46	52	56	60	62	64	64	13	17	24	29	33	36	39	42	44	44
	4000	17	20	30	38	44	49	53	56	59	59	17	17	18	19	21	24	27	31	33	33
	8000	21	21	25	34	42	48	53	57	59	60	21	21	21	21	21	22	24	26	29	29
L_w, дБ		55	62	69	73	76	80	83	85	86	86	55	57	62	66	70	72	75	78	79	79
L_{WA}, дБ (A)		41	49	56	60	63	67	69	72	73	73	33	38	43	46	50	53	56	59	60	60

	Уровень звукового давления, передаваемого через корпус установки в помещении, в котором она находится (поглощение звука на 10 м²)									
	Положение регулировки									
Положение регулировки (%)	10	20	30	40	50	60	70	80	90	100
L_{pA}, дБ (A)	21	24	30	32	35	39	42	45	47	47

ТЕХНИЧЕСКИЕ ХАРАКТЕРИСТИКИ

Название изделия	Vallox 145 MV R Vallox 145 MV L	**Номер изделия** 3475650 3475750	
Объем воздуха Приточный воздух Вытяжной воздух	 150 дм³/с, 100 Па 155 дм³/с, 100 Па	**Вентиляторы** Приточный воздух Вытяжной воздух	 0,175 кВт 1,25 A EC 0,175 кВт 1,25 A EC
Последующий нагрев	Электрический резистор, 900 Вт	**Электрическое соединение**	230 В, 50 Гц, 11,9 A вилки
Предварительный нагрев	–	**Степень защиты корпуса**	IP34
Дополнительный нагрев	лектрический резистор, 1500 Вт	**Перепуск рекуператора тепла**	Автоматический
Фильтры Приточный воздух Вытяжной воздух	 Фильтр грубой очистки по стандарту ISO Coarse >75% + ISO ePM$_1$ Фильтр грубой очистки по стандарту ISO Coarse >75%		
Удельный расход энергии (SEC) в холодном климате в умеренном климате	 A+ A	**Эффективность работы*** Годовая эффективность Эффективность приточного воздуха Удельная мощность вентилятора (SFP)	 79 % 85 % 1,33 кВт/м³/ч (109 дм³/с)
Размеры (ш × в × г)	717 x 748 x 578 мм	**Вес**	88 kg

*Место эксплуатации определен в Директиве ЕС по экологическому проектированию (2009/125/EC), Южная Финляндия Хельсинки-Вантаа TRY, 2012 год.

ВХОДНАЯ МОЩНОСТЬ ВЕНТИЛЯТОРА

Мощность (Вт)

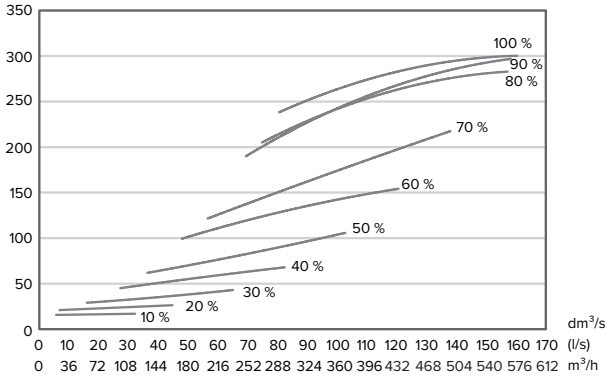

Объемный расход

ОБЪЕМЫ ПРИТОЧНОГО/ВЫТЯЖНОГО ВОЗДУХА

Потеря давления в каналах. Общее давление (Па)

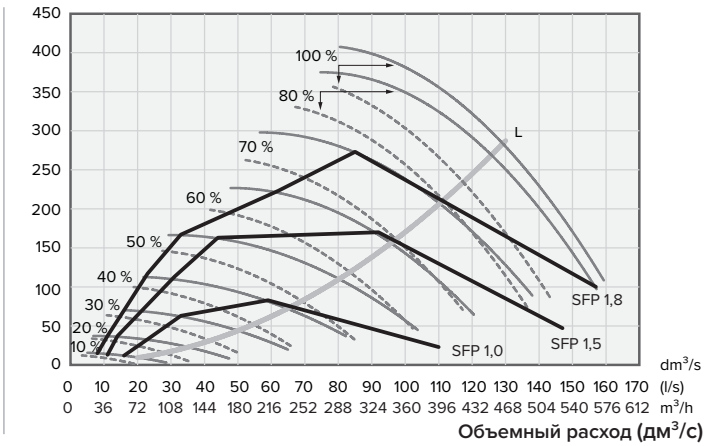

Объемный расход (дм³/с)

SFP = Входная мощность (общая) (Вт) / Воздушный поток (макс) (дм³/с)

Удельная мощность вентилятора (SFP) рекомендованное значение <1,8 кВт (м³/с)

———— вытяжной воздух

— — — — - приточный воздух

УРОВНИ ШУМА

		Уровень звуковой мощности в канале приточного воздуха (один канал) в октавной полосе L_w, дБ										Уровень звуковой мощности в вытяжном канале (один канал) в октавной полосе L_w, дБ									
		Положение регулировки										Положение регулировки									
Положение регулировки (%)		10	20	30	40	50	60	70	80	90	100	10	20	30	40	50	60	70	80	90	100
Средняя частота октавной полосы, Гц	63	55	66	73	76	80	83	85	86	87	87	53	58	63	67	73	78	78	79	80	79
	125	50	58	64	68	72	76	80	83	84	84	45	50	56	61	65	69	73	75	75	75
	250	52	57	63	65	68	72	74	77	78	78	40	39	44	49	54	57	60	63	64	64
	500	41	48	53	57	61	64	67	70	71	71	30	37	43	47	50	53	56	58	59	59
	1000	53	47	52	57	60	64	65	67	68	68	32	33	36	41	44	48	50	52	53	53
	2000	23	34	43	48	53	58	62	64	66	66	15	22	30	34	38	42	45	48	49	49
	4000	18	23	36	44	50	55	59	62	63	63	17	17	19	23	27	31	35	38	39	39
	8000	21	22	28	39	47	54	58	62	63	63	21	21	21	22	24	28	32	35	36	36
L_w, дБ		59	68	74	77	81	84	86	88	90	89	54	59	64	68	74	79	79	80	81	81
L_{WA}, дБ (A)		53	52	58	62	66	69	72	75	76	76	37	40	45	50	54	58	60	63	63	63

	Уровень звукового давления, передаваемого через корпус установки в помещении, в котором она находится (поглощение звука на 10 м²)									
	Положение регулировки									
Положение регулировки (%)	10	20	30	40	50	60	70	80	90	100
L_{pA}, дБ (A)	28	27	32	35	39	43	46	48	49	49

© Vallox Oy – Все права защищены

ВНУТРЕННЕЕ ЭЛЕКТРИЧЕСКОЕ СОЕДИНЕНИЕ

Vallox 096 MV

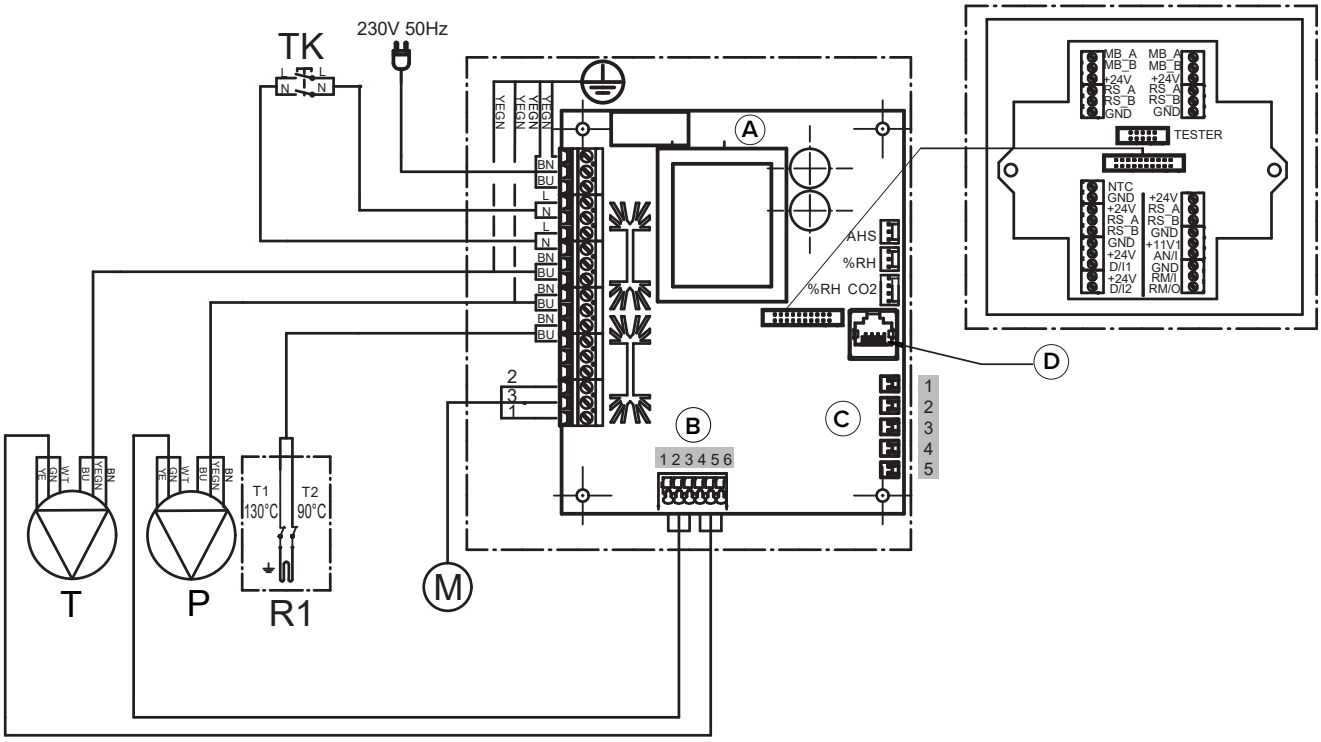

A	Материнская плата
B	1. Тахометр вытяжного вентилятора (WT) 2. GND (GN) 3. ШИМ вытяжного вентилятора (YE) 4. Тахометр приточного вентилятора (WT) 5. GND (GN) 6. ШИМ приточного вентилятора (YE)
C	1. Вытяжной воздух 2. Наружный воздух 3. Приточный воздух 4. Отработанный воздух 5. Приточный воздух из рекуператора
D	LAN

MB_A	Внешний сигнал Modbus A
MB_B	Внешний сигнал Modbus B
+24V	Напряжение +24 В постоянного тока
GND	Цифровой и аналоговый нулевой потенциал
RS_A	Аппаратный локальный сигнал Modbus A
RS_B	Аппаратный локальный сигнал Modbus B
NTC	Разъем внешнего датчика температуры
D/I1	Цифровой ввод 1
D/I2	Цифровой ввод 2
11V1	Рабочее напряжение 11.1 В
AN/I	Аналоговый ввод 0-10 В постоянного тока
RM/I	Релейный ввод 24 В
RM/O	Релейный вывод 24 В

T	Приточный вентилятор
P	Вытяжной вентилятор
M	Привод клапана
TK	Предохранительный выключатель
AHS	Контроль последующего нагрева
%RH	Встроенный датчик влажности
%RH CO_2	Внутренний датчик влажности и углекислого газа
R1	Резистор последующего нагрева с защитой от перегрева 90 °C и 130 °C

ЦВЕТА КАБЕЛЯ	
BK	Черный
BU	Синий
BN	Коричневый
WT	Белый
GY	Серый
YE	Желтый
YEGN	Желто-зеленый

Vallox 110 MV и Vallox 145 MV

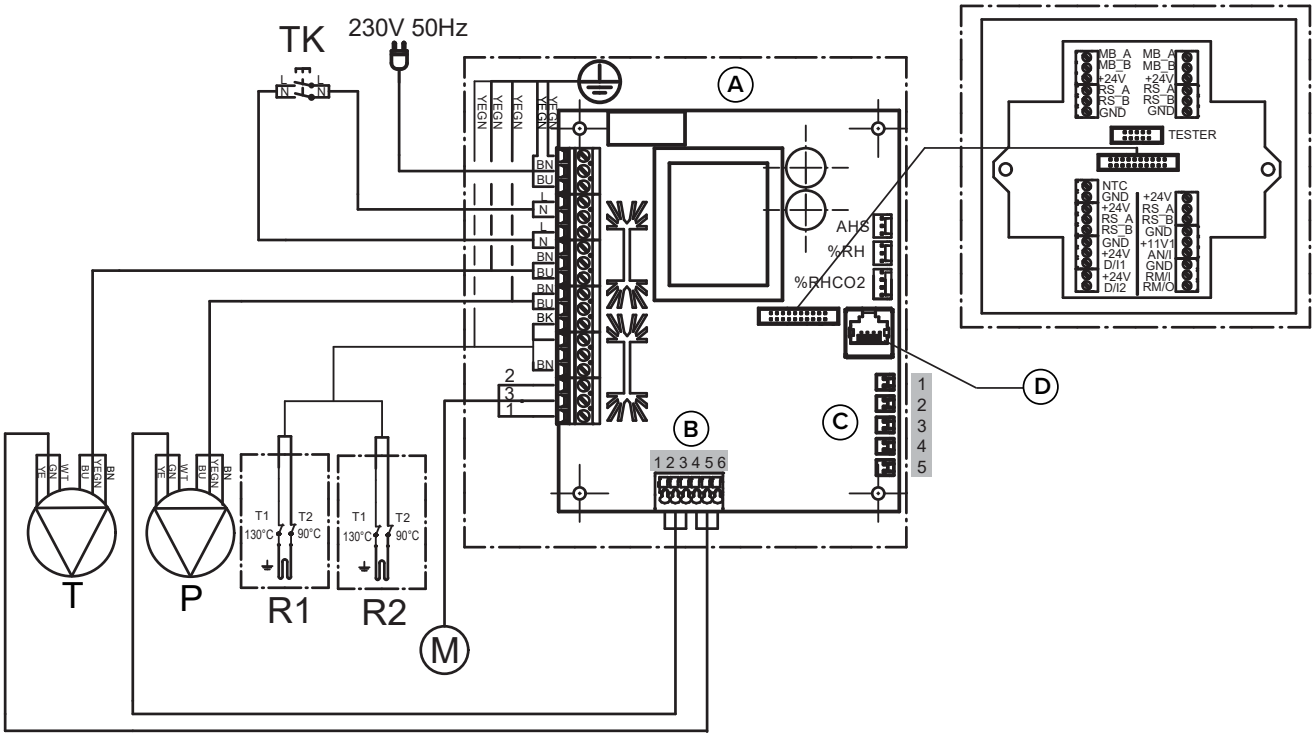

A	Материнская плата
B	1. Тахометр вытяжного вентилятора (WT) 2. GND (GN) 3. ШИМ вытяжного вентилятора (YE) 4. Тахометр приточного вентилятора (WT) 5. GND (GN) 6. ШИМ приточного вентилятора (YE)
C	1. Вытяжной воздух 2. Наружный воздух 3. Приточный воздух 4. Отработанный воздух 5. Приточный воздух из рекуператора
D	LAN

MB_A	Внешний сигнал Modbus A
MB_B	Внешний сигнал Modbus B
+24V	Напряжение +24 В постоянного тока
GND	Цифровой и аналоговый нулевой потенциал
RS_A	Аппаратный локальный сигнал Modbus A
RS_B	Аппаратный локальный сигнал Modbus B
NTC	Разъем внешнего датчика температуры
D/I1	Цифровой ввод 1
D/I2	Цифровой ввод 2
11V1	Рабочее напряжение 11.1 В
AN/I	Аналоговый ввод 0-10 В постоянного тока
RM/I	Релейный ввод 24 В
RM/O	Релейный вывод 24 В

T	Приточный вентилятор
P	Вытяжной вентилятор
M	Привод клапана
TK	Предохранительный выключатель
AHS	Контроль последующего нагрева
%RH	Встроенный датчик влажности
%RH CO_2	Внутренний датчик влажности и углекислого газа
R1	Резистор последующего нагрева с защитой от перегрева 90 °C и 130 °C
R2	Резистор дополнительного нагрева с защитой от перегрева 90 °C и 130 °C

ЦВЕТА КАБЕЛЯ	
BK	Черный
BU	Синий
BN	Коричневый
WT	Белый
GY	Серый
YE	Желтый
YEGN	Желто-зеленый

© Vallox Oy – Все права защищены

ВНЕШНЕЕ ЭЛЕКТРИЧЕСКОЕ СОЕДИНЕНИЕ

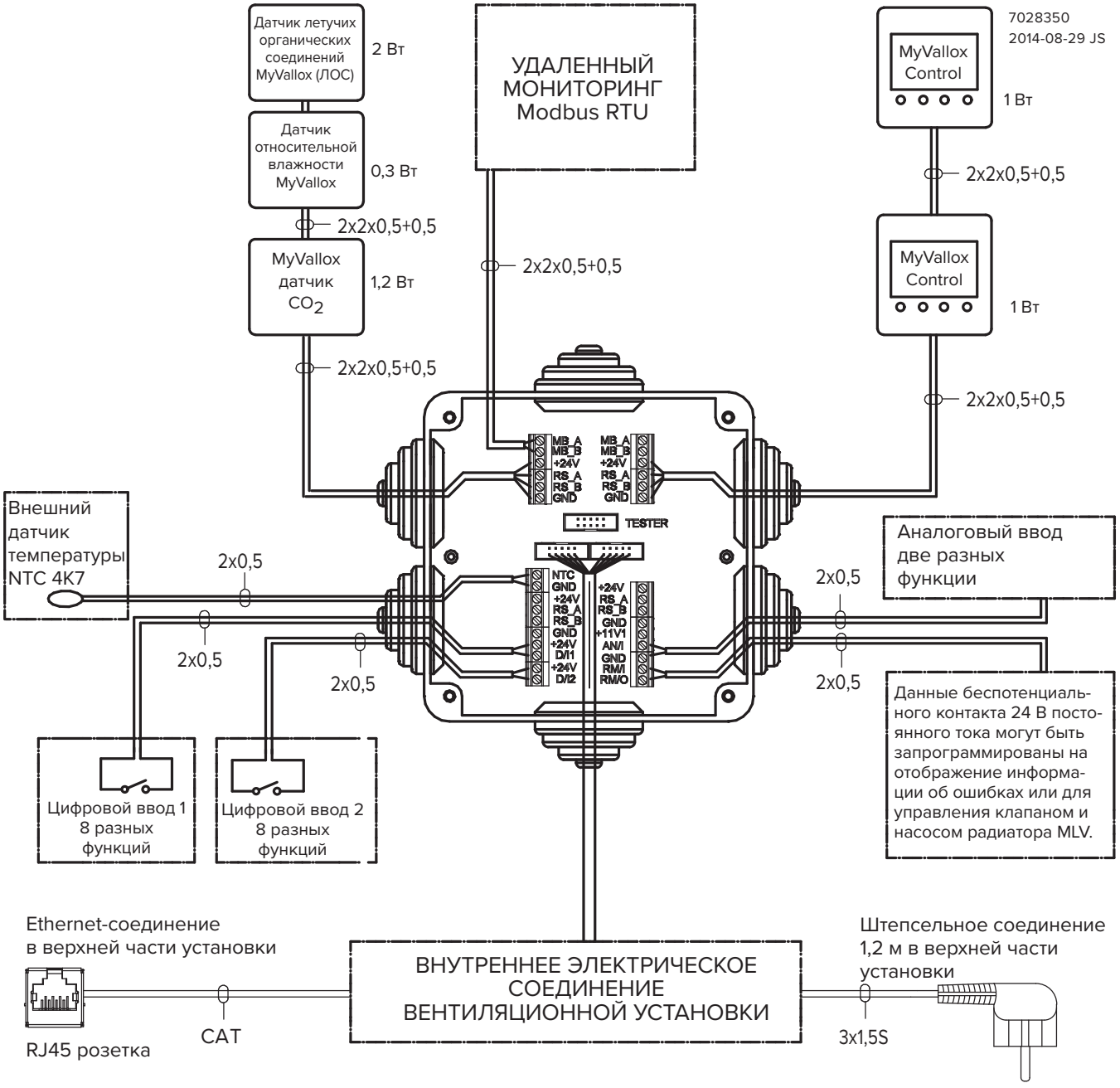

ЭЛЕКТРОПИТАНИЕ	
Максимум	**≤6 Вт**
Управление MyVallox	**1 Вт**
Датчик относительной влажности MyVallox	**0,3 Вт**
Датчик CO_2 MyVallox	**1,2 Вт**
Датчик летучих органических соединений MyVallox (ЛОС)	**2 Вт**
Напряжение	**24 В постоянного тока**

MB_A	Внешний сигнал Modbus A
MB_B	Внешний сигнал Modbus B
+24V	Напряжение +24 В постоянного тока
GND	Цифровой и аналоговый нулевой потенциал
RS_A	Аппаратный локальный сигнал Modbus A
RS_B	Аппаратный локальный сигнал Modbus B
NTC	Разъем внешнего датчика температуры

D/I1	Цифровой ввод 1
D/I2	Цифровой ввод 2
11V1	Рабочее напряжение 11.1 В
AN/I	Аналоговый ввод 0-10 В постоянного тока
RM/I	Релейный ввод 24 В
RM/O	Релейный вывод 24 В

ВНЕШНЕЕ ЭЛЕКТРИЧЕСКОЕ ПОДКЛЮЧЕНИЕ ДЛЯ УПРАВЛЕНИЯ ТУННЕЛЬНЫМ РАДИАТОРОМ MLV

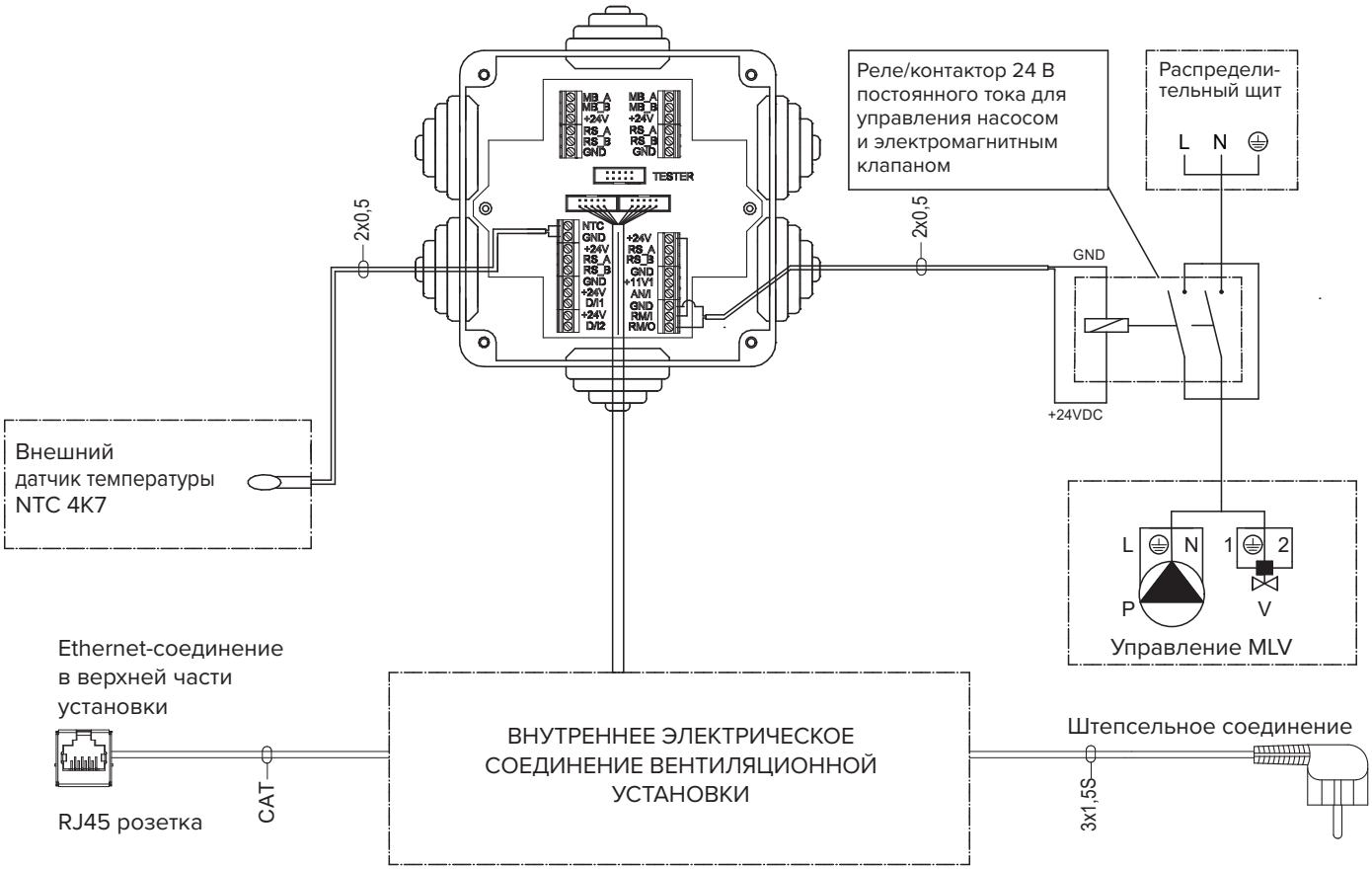

MB_A	Внешний сигнал Modbus A
MB_B	Внешний сигнал Modbus B
+24V	Напряжение +24 В постоянного тока
GND	Цифровой и аналоговый нулевой потенциал
RS_A	Аппаратный локальный сигнал Modbus A
RS_B	Аппаратный локальный сигнал Modbus B
NTC	Разъем внешнего датчика температуры
D/I1	Цифровой ввод 1

D/I2	Цифровой ввод 2
11V1	Рабочее напряжение 11.1 В
AN/I	Аналоговый ввод 0-10 В постоянного тока
RM/I	Релейный ввод 24 В
RM/O	Релейный вывод 24 В
P	Циркуляционный насос
V	Электромагнитный клапан

© Vallox Oy – Все права защищены

РАБОТА КАНАЛЬНОГО РАДИАТОРА

Всегда придерживайтесь, в первую очередь, схемы подключения, предоставленной разработчиком системы ОВКВ или производителем теплового насоса. Также ознакомьтесь с руководством по эксплуатации канального радиатора.

На прилагаемом рисунке показан пример схемы для подключения радиатора отопления/охлаждения к теплосберегающему контуру.

Подсоедините выпускную трубу радиатора к обратной трубе теплосберегающего контура. Направьте жидкость, возвращающуюся из радиатора, в обратную трубу теплосберегающего контура. Если вы знаете, что в тепловом насосе присутствуют большие потери внутреннего давления, рекомендуется обойти тепловой насос. Если это сделано, жидкостный контур начинает работать, когда тепловой насос останавливается. В этом случае потеря давления в одноходовом перепускном клапане Y2 должна быть меньше потери давления в тепловом насосе.

Нагрев. Насос запускается, когда температура наружного воздуха падает ниже предельного зимнего значения, заданного на заводе (-5 °C).

Охлаждение. Уставка приточного воздуха для активного профиля (например, «Дома») контролирует запуск насоса. Насос включается, когда температура приточного воздуха, выставленная на регуляторе, оказывается ниже температуры воздуха, поступающего в квартиру.

Канальный радиатор может быть установлен как в канале приточного воздуха, так и в канале наружного воздуха. Если радиатор установлен в канале наружного воздуха, его можно использовать как одновременно для предварительного нагрева и охлаждения, так и для предварительного нагрева или охлаждения по отдельности. Если резистор установлен в приточном воздуховоде, его можно использовать только для предварительного нагрева либо для охлаждения.

Канальный радиатор может быть настроен на работу в автоматическом или ручном режиме.

- **Автоматический.** Летом температура приточного воздуха будет поддерживаться на уровне, указанном в настройках. Зимой канальный радиатор будет включаться, когда температура наружного воздуха будет ниже зимнего значения.
- **Ручной.** Летом канальный радиатор будет включаться, когда температура наружного воздуха будет выше летнего значения. Зимой канальный радиатор будет включаться, когда температура наружного воздуха будет ниже зимнего значения.

Чтобы предотвратить риск образования конденсата в воздуховоде приточного воздуха, можно установить ручное или автоматическое ограничение притока.

- **Автоматический.** Ограничение приточного воздуха регулируется автоматически в зависимости от точки росы вытяжного воздуха. Если температура приточного воздуха опустится слишком низко, канальный радиатор выключится.
- **Ручной.** Ограничение приточного воздуха можно установить вручную. Если температура приточного воздуха опустится до заданного значения, канальный радиатор выключится.

Если используется наружный датчик, то в его настройках выбирается, будет ли он использоваться для управления наружным канальным радиатором или канальным радиатором приточного воздуха. Температуру, фиксируемую внешним датчиком, можно просмотреть в сервисном меню: **меню** > **сервисное меню** > страница с информацией об установке 5 ”**Внешний датчик**”.

ПРИМЕЧАНИЕ: Если канальный радиатор используется в канале приточного воздуха, он может использоваться только для охлаждения.

ПРИМЕЧАНИЕ: При использовании для управления радиатором канала наружного воздуха внешний канальный датчик температуры устанавливается в канал наружного воздуха перед радиатором. При использовании для управления радиатором канала приточного воздуха внешний канальный датчик температуры устанавливается после радиатора.

ПРИМЕЧАНИЕ: При выборе реле (C) обращайте внимание на максимально допустимую общую мощность электроснабжения (6 Вт) монтажной платы во внешней электрической распределительной коробке MV, если питание на реле будет поступать через разъем монтажной платы напряжением +24 В.

ПРИМЕЧАНИЕ: По причине опасности повреждения от влаги в канале, который не изолирован от конденсации, температура приточного воздуха не должна опускаться ниже +16 ... 20 °C.

РАБОЧАЯ КАРТА КАНАЛЬНОГО РАДИАТОРА

В канале наружного воздуха

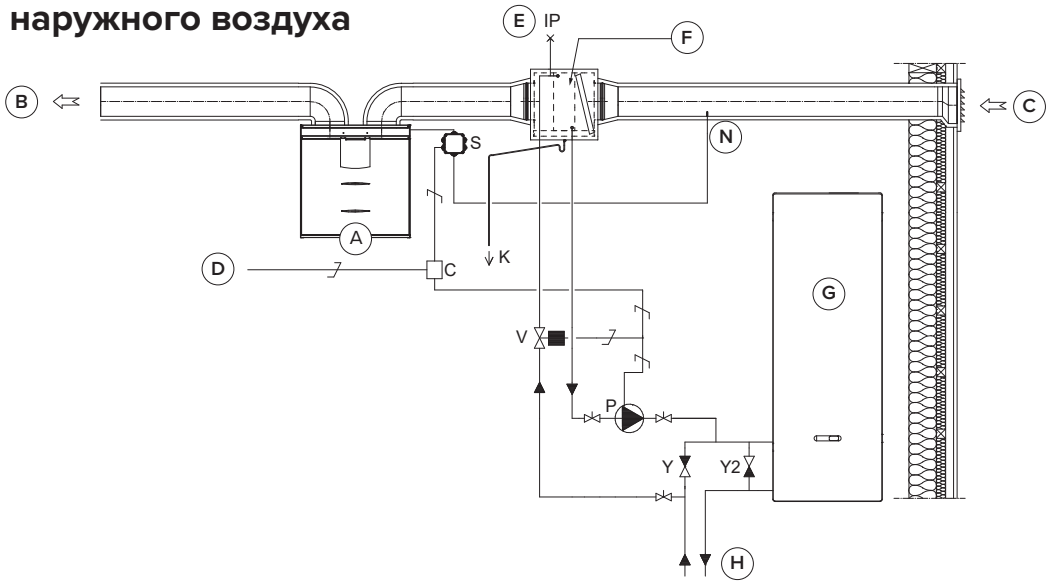

В канале приточного воздуха

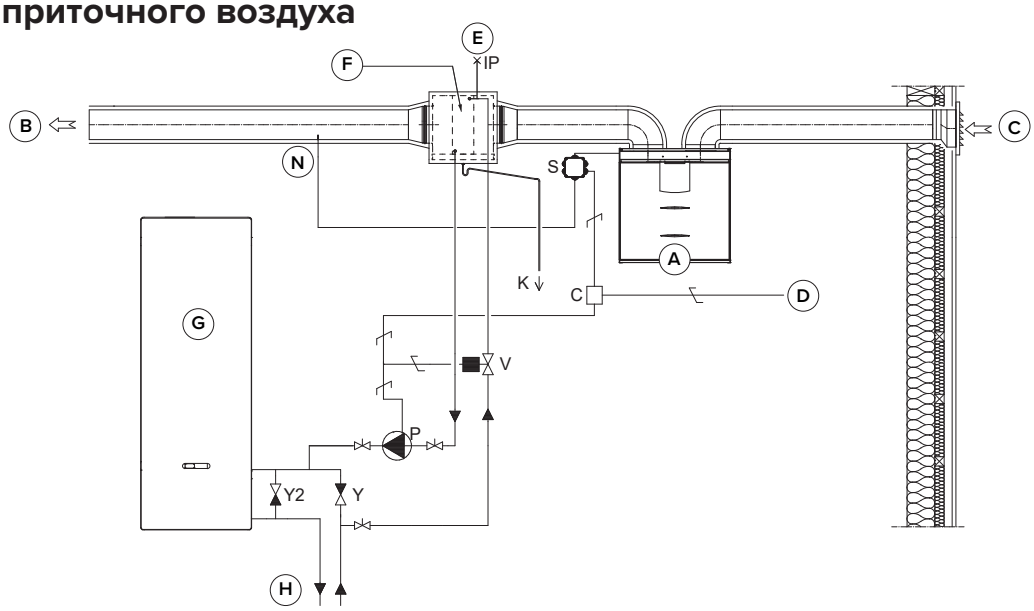

A	Вентиляционная установка
B	Приточный воздух
C	Наружный воздух
D	Подача питания от распределительного щита
E	Отвод воздуха
F	Канальный радиатор (реверсное соединение)
G	Тепловой насос
H	Теплосберегающий контур
N	Наружный канальный датчик температуры

P	Циркуляционный насос. Не входит в объем поставки. Насос должен подходить для перекачивания жидкости, температура которой ниже температуры окружающего воздуха, по причине опасности конденсации (например, Grundfos Magna 1 25-80).
V	Электромагнитный клапан. Не входит в объем поставки. Выбранный клапан должен подходить для работы с жидкостью теплосберегающего контура (например, Danfoss 032U161431).
K	Трубка для водного конденсата. Не входит в объем поставки.
IP	Деаэратор. Не входит в объем поставки.
S	Внешняя электрическая распределительная коробка для MV
N	Наружный канальный датчик температуры вентиляционной установки Vallox MV
C	Реле/контактор 24 В постоянного тока для управления насосом и электромагнитным клапаном. Не входит в объем поставки. (Например, ABB CR-P024DC2)
Y	Одноходовой клапан. Не входит в объем поставки.
Y2	Одноходовой клапан. Не входит в объем поставки. Потеря давления должна быть меньше потери давления в тепловом насосе.

© Vallox Oy – Все права защищены

ИЗОБРАЖЕНИЕ В РАЗОБРАННОМ ВИДЕ И СПИСОК ЗАПЧАСТЕЙ

Vallox 096 MV

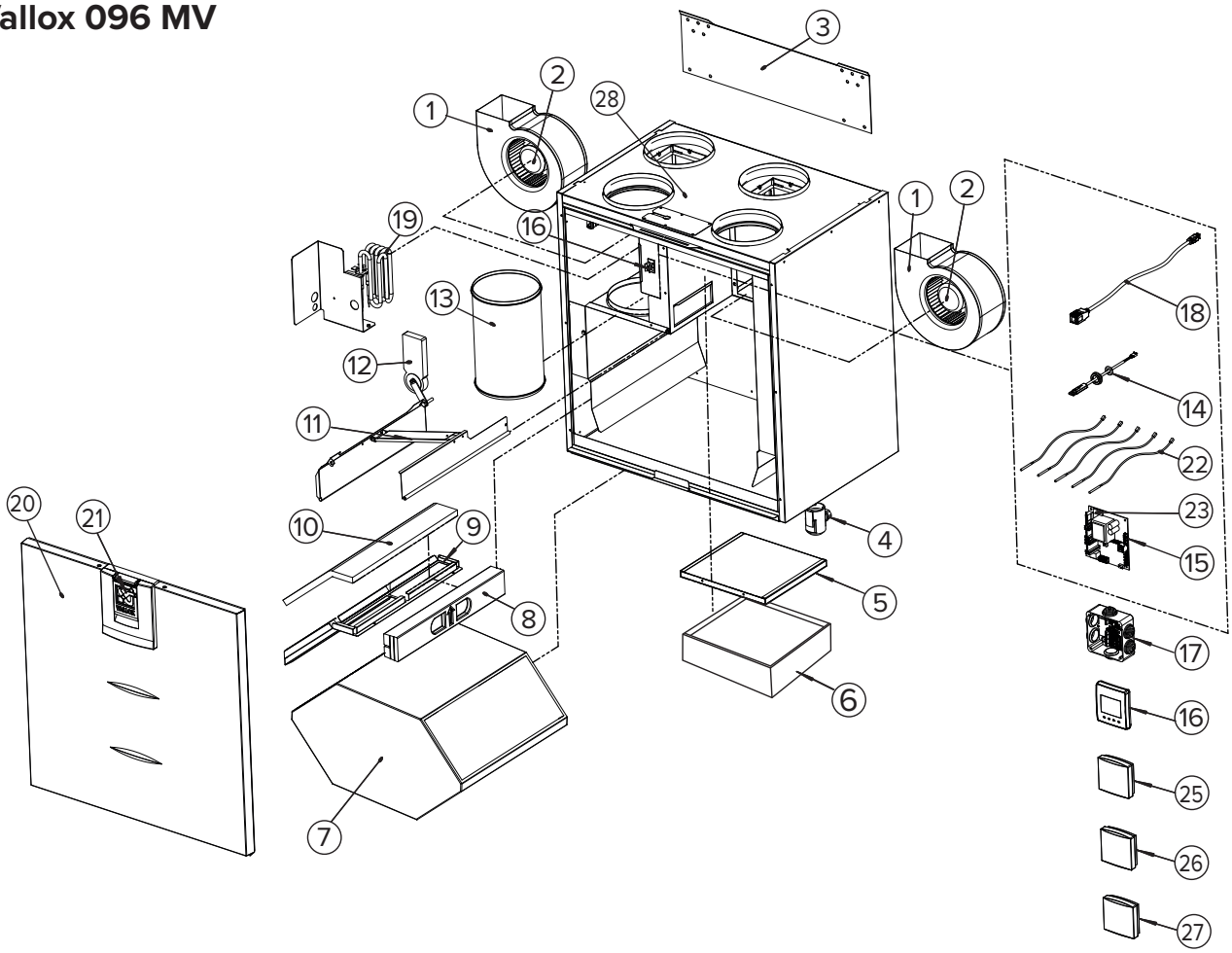

№	ДЕТАЛЬ	КОД	№	ДЕТАЛЬ	КОД	№	ДЕТАЛЬ	КОД
1.	Приточный/вытяжной вентилятор (с вытяжкой)	1108800	11.	Узел перепускного клапана рекуператор		19.	Резистор последующего нагрева, 900 Вт (модели R и L)	942210
2.	Вентилятор	935365		Правосторонняя модель (R)	3491200	20.	Дверца	3475200
3.	Настенная монтажная пластина	3080700		Левосторонняя модель	3491201	21.	Дверная задвижка	3355900
4.	Гидрозатвор Vallox Silent Klick	3494701	12.	Привод клапана	930620	22.	Комплект канального датчика температуры	3480500
5.	Фильтр грубой очистки приточного воздуха	978044	13.	Выпускное отверстие вытяжного воздуха	985026	23.	Стеклянный трубчатый предохранитель 63 мА, 5×20 мм	952490
6.	Фильтр тонкой очистки приточного воздуха	978220	14.	Внутренний датчик влажности и углекислого газа	4107982	24.	Пульт управления MyVallox Control	949033
7.	Рекуператор тепла (алюминиевый) Рекуператор тепла (энтальпийный)	933260 933153	15.	Материнская плата	949032-1	25.	Датчик влажности MyVallox (опционально)	946149
8.	Верхняя опора рекуператора тепла	3467200	16.	Предохранительный выключатель	948377	26.	Датчик углекислого газа MyVallox (дополнительно)	949111
9.	Штатив для фильтрования	3464500	17.	Соединительная коробка	3526700	27.	Датчик летучих органических соединений MyVallox (дополнительно)	949112
10.	Фильтр грубой очистки для вытяжного воздуха	978045	18.	Удлинитель RJ45	952196	28.	Потолочная втулка для электрических проводов Уплотнительная муфта для прохода через перекрытие	950445 950446

Vallox 110 MV

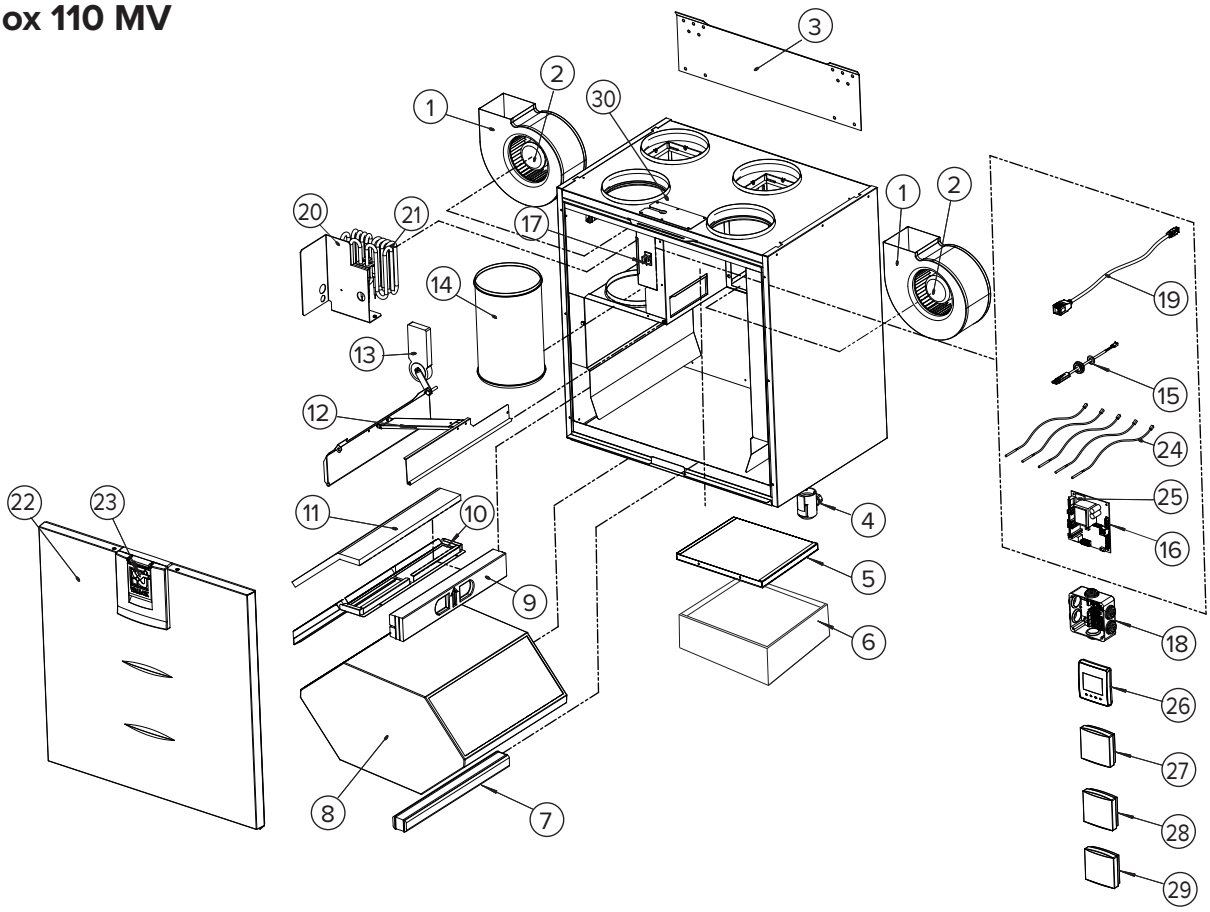

№	ДЕТАЛЬ	КОД	№	ДЕТАЛЬ	КОД	№	ДЕТАЛЬ	КОД
1.	Приточный/вытяжной вентилятор	1108800	12.	Перепускной канал в сборе		21.	Резистор дополнительного нагрева, 900 Вт	
2.	Вентилятор	935415		Правосторонняя модель (R)	3447200		Правосторонняя модель (R)	942210
3.	Настенная монтажная пластина	3080700		Левосторонняя модель	3447201		Левосторонняя модель	942211
4.	Гидрозатвор Vallox Silent Klick	3494701	13.	Привод клапана	930620	22.	Дверца	3447300
5.	Фильтр грубой очистки приточного воздуха	978042	14.	Выпускное отверстие вытяжного воздуха	985025	23.	Дверная задвижка	3355900
6.	Фильтр тонкой очистки приточного воздуха	978157	15.	Внутренний датчик влажности и углекислого газа	4107982	24.	Комплект канального датчика температуры	3457900
7.	Нижняя опора рекуператора тепла	3450100	16.	Материнская плата	949032-1	25.	Стеклянный трубчатый предохранитель 63 мА, 5×20 мм	952490
8.	Рекуператор тепла (алюминиевый) Рекуператор тепла (энтальпийный)	933160 933170	17.	Предохранительный выключатель	948377	26.	Пульт управления MyVallox Control	949033
9.	Верхняя опора рекуператора тепла	3426600	18.	Соединительная коробка	3526700	27.	Датчик влажности MyVallox (опционально)	946149
10.	Штатив для фильтрования	3426800	19.	Удлинитель RJ45	952196	28.	Датчик углекислого газа MyVallox (опционально)	949111
11.	Фильтр грубой очистки для вытяжного воздуха	978043	20.	Резистор последующего нагрева, 900 Вт		29.	Датчик летучих органических соединений MyVallox (дополнительно)	949112
				Правосторонняя модель (R)	942211	30.	Потолочная втулка для электрических проводов Уплотнительная муфта для прохода через перекрытие	950445 950446
				Левосторонняя модель	942210			

© Vallox Oy – Все права защищены

Vallox 145 MV

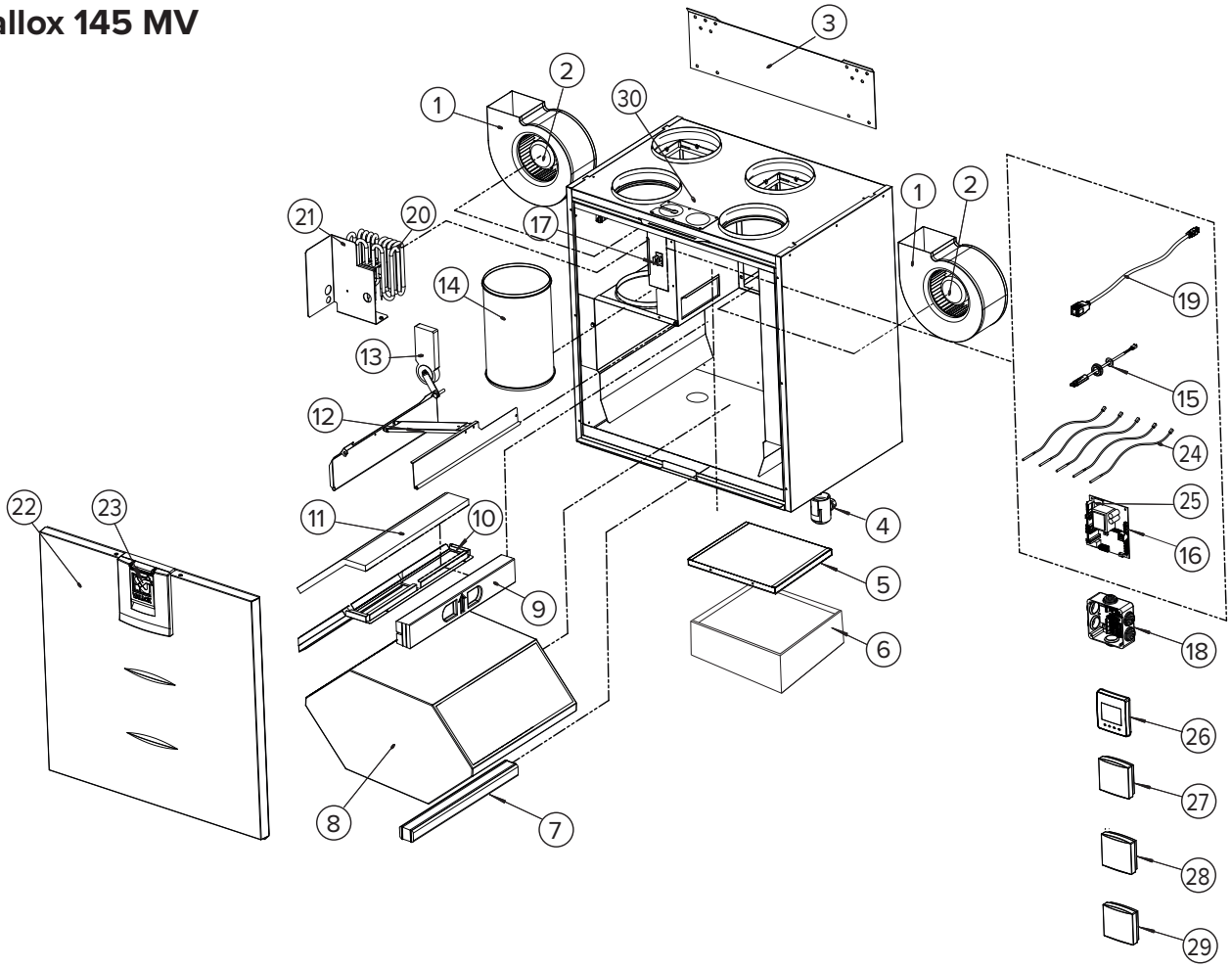

№	ДЕТАЛЬ	КОД	№	ДЕТАЛЬ	КОД	№	ДЕТАЛЬ	КОД
1.	Приточный/вытяжной вентилятор (с вытяжкой)	1109200	12.	Узел перепускного клапана рекуператор		21.	Резистор последующего нагрева, 900 Вт	
2.	Вентилятор	935530		Правосторонняя модель (R)	3475900		Правосторонняя модель (R)	942211
3.	Настенная монтажная пластина	3482100		Левосторонняя модель	3475901		Левосторонняя модель	942210
4.	Гидрозатвор Vallox Silent Klick	3494701	13.	Привод клапана	930620	22.	Дверца	3476000
5.	Фильтр грубой очистки приточного воздуха	978046	14.	Выпускное отверстие вытяжного воздуха	985035	23.	Дверная задвижка	3355900
6.	Фильтр тонкой очистки приточного воздуха	978158	15.	Внутренний датчик влажности и углекислого газа	4107982	24.	Комплект канального датчика температуры	3482300
7.	Нижняя опора рекуператора тепла	3469000	16.	Материнская плата	949032-1	25.	Стеклянный трубчатый предохранитель 63 мА, 5×20 мм	952490
8.	Рекуператор тепла (алюминиевый) Рекуператор тепла (энтальпийный)	933270 933154	17.	Предохранительный выключатель	948377	26.	Пульт управления MyVallox Control	949033
9.	Верхняя опора рекуператора тепла	3468900	18.	Соединительная коробка	3526700	27.	Датчик влажности MyVallox (опционально)	946149
10.	Штатив для фильтрования	3466500	19.	Удлинитель RJ45	952196	28.	Датчик углекислого газа MyVallox (опционально)	949111
11.	Фильтр грубой очистки для вытяжного воздуха	978047	20.	Резистор дополнительного нагрева, 1500 Вт	942220	29.	Датчик летучих органических соединений MyVallox (дополнительно)	949112
						30.	Потолочная втулка для электрических проводов Уплотнительная муфта для прохода через перекрытие	950445 950446

DECLARATION OF CONFORMITY

Manufacturer	Vallox Oy
Address	Myllykyläntie 9-11, FIN-32200 LOIMAA, FINLAND
Telephone number	+358 10 7732 200
Fax	+358 10 7732 201
The person who compiles the technical file	Petri Koivunen Vallox Oy Myllykyläntie 9-11, FIN-32200 LOIMAA, FINLAND Tel. +358 10 7732 234 Fax +358 10 7732 201 Email petri.koivunen@vallox.com
Description of unit	Ventilation unit with heat recovery
Model	Vallox 51 MV R, Vallox 51 MV L, Vallox 51K MV R, Vallox 51K MV L, Vallox 90 MC R, Vallox 90 MC L, Vallox 90K MC R, Vallox 90K MC L, Vallox 90 MV R, Vallox 90 MV L, Vallox 90K MV R, Vallox 90K MV L, ValloPlus 240 MV R, ValloPlus 240 MV L, ValloPlus 240K MV R, ValloPlus 240K MV L, ValloPlus 240 SC R, ValloPlus 240 SC L, Vallox 096 MC R, Vallox 096 MC L, Vallox 096 MV R, Vallox 096 MV L, ValloPlus 270 SC R, ValloPlus 270 SC L, ValloPlus 270 MV R, ValloPlus 270 MV L, Vallox 101 MC R, Vallox 101 MC L, Vallox 101 MV R, Vallox 101 MV L, Vallox 110 MV R, Vallox 110 MV L, ValloPlus 350 SC R, ValloPlus 350 SC L, ValloPlus 350 MV R, ValloPlus 350 MV L, Vallox 145 MV R, Vallox 145 MV L, ValloPlus 510 SC R, ValloPlus 510 SC L, ValloPlus 510 MV R, ValloPlus 510 MV L

Declares that the ventilation unit for supply and extract air, equipped with heat recovery and operating as part of a ventilation system has been designed and manufactured to the following specifications:

1. Low Voltage Directive (2014/35/EU) – EN 60335-1:2012+ A11:2014, EN 62233:2008
2. EMC Directive (2014/30/EU) – EN 61000-6-1:2007, EN 61000-3.-2:2006 + A1:2009 + A2:2009, EN 61000-3-3:2008, EN 61000-6-3:2007 + A1:2011
3. Ecodesign Directive (2009/125/EY) – Comission regulation 1253/2014 – EN 13141-7 Annex B, EN 308, EN 13141-7, ISO 3741, ISO 5135

This is the original Declaration of Conformity

Loimaa, 14st May 2019

Jukka-Pekka Korja
Managing Director

VALLOX

www.vallox.com

Vallox Oy | Myllykyläntie 9-11 | 32200 LOIMAA | FINLAND

D8550/12.01.2022FIN/12.01.2022RUS/PDF